Drosselrückschlagventile

NC-08W – Fördervolumen 36 l/min

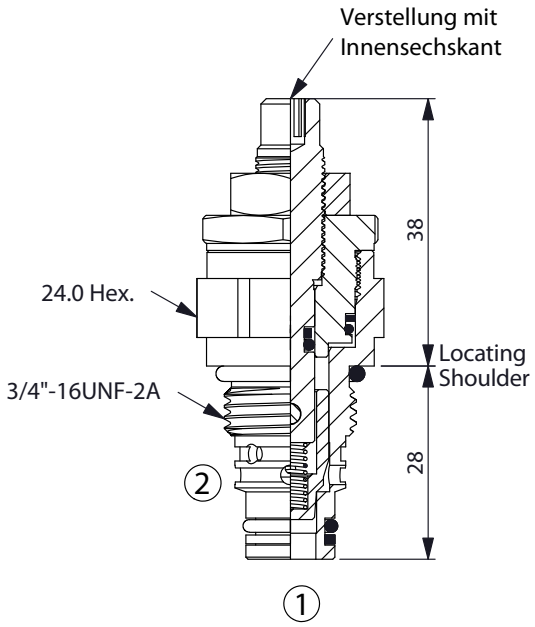

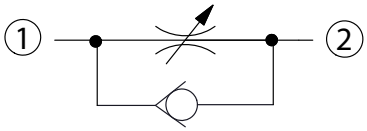

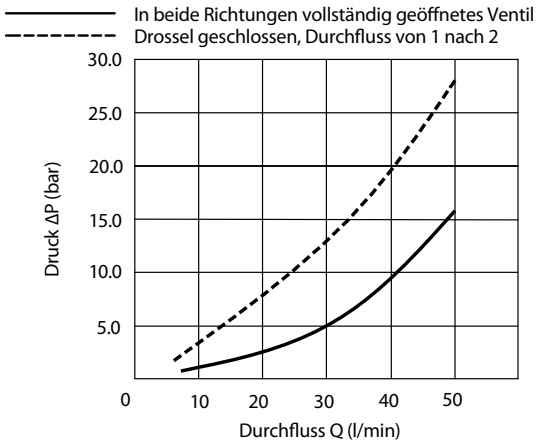

Technische Daten

- Betriebsdruck p = 350 bar
- Fördervolumen Q = 36 l/min (ΔP = 7 bar)
- **Stufenbohrung = 08W-2**
- Anziehdrehmoment = 25–35 Nm
- Gewicht = 0.12 kg

Typenschlüssel

NC-08W	–	X		–	Y		–	Z	
Basiscode		Funktion			Typ			Optionen	
		20	1–2 (Freier Durchfluss)		**N**	Standard		**L**	Verstellung mit **Innensechskant**
								E	Handrad mit Kontermutter
								B	Handrad mit Konter-Handrad