Axialkolben-Konstantpumpe
LKW-Hydraulik

T1-121-R

Nenngrösse 121

Verdrängungsvolumen	118.5 cm^3/U
Drehzahl	1600 min^{-1}
max. Förderstrom	190 l/min
Leistung	71 kW
Masse	12.5 kg

Drehrichtung
Rechts
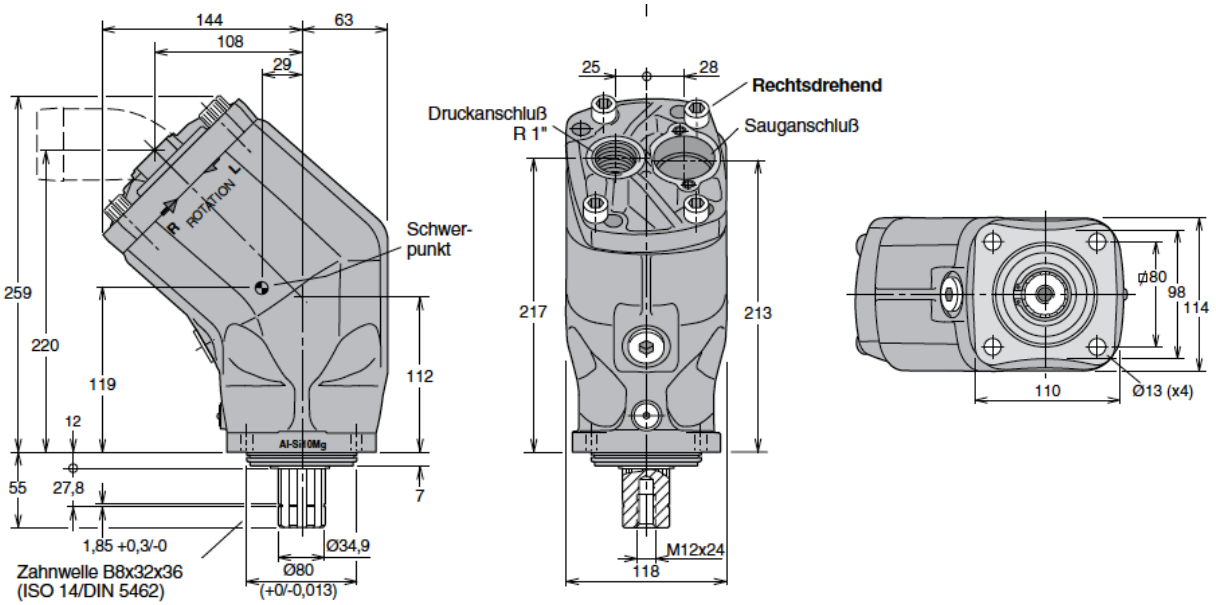
Triebwelle
Flansch ISO ø 80 mm
Zahnwelle B8x32x36 (ISO 14/ DIN5462), ø 34.9 mm