Axialkolben-Verstellmotor

SCM-108W-N-I45-W40-R1M-100

Nenngrösse 108

Verdrängungsvolumen	108 cm^3/U
max. Drehzahl	4700 min^{-1}
max. Leistungsabgabe	130 kW
Masse	30.5 kg

Drehrichtung
Wechselnd

Dichtungen
Nitril
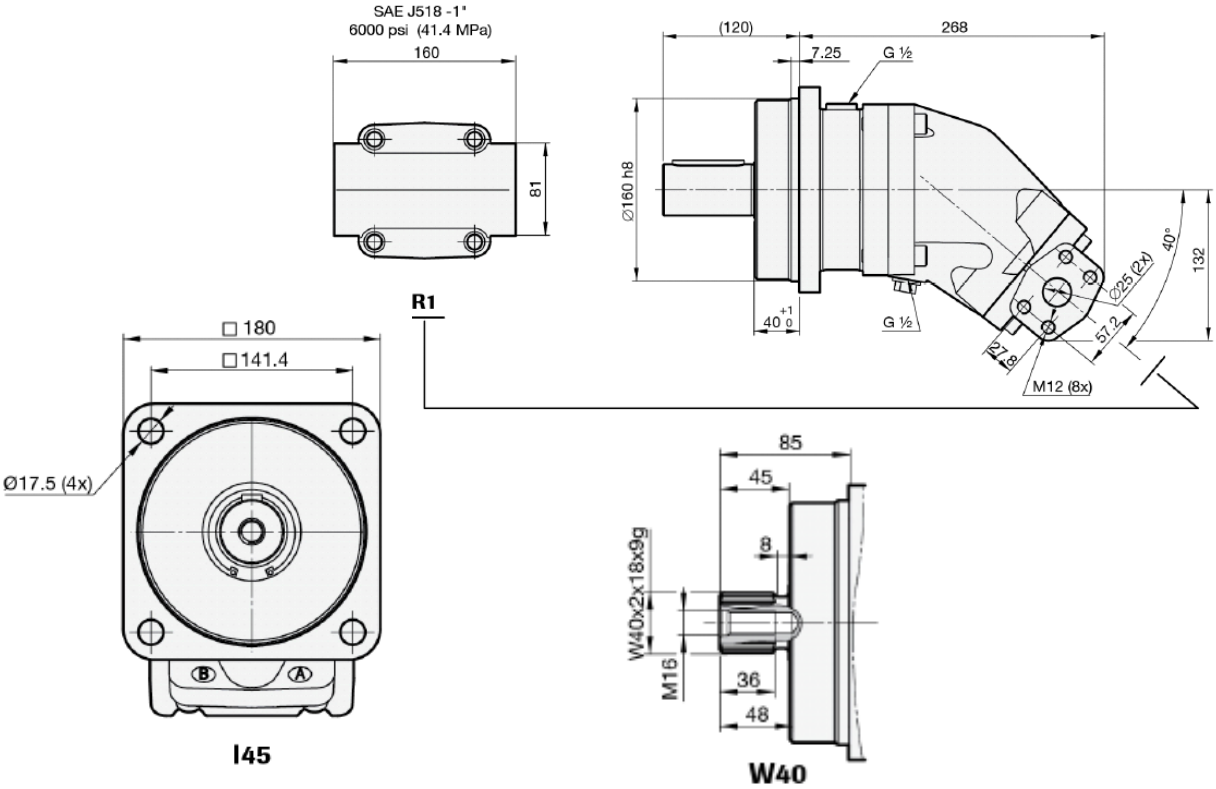
Triebwelle
Zahnwelle DIN 5480 W40x2x18x9g
Flansch ISO 3019-2, 4-Loch ø160 mm