Axialkolben-Verstellmotor

SCM-108W-H-I45-W45-R1M-100

Nenngrösse 108

Verdrängungsvolumen	108 cm^3/U
max. Drehzahl	4700 min^{-1}
max. Leistungsabgabe	130 kW
Masse	30.5 kg

Drehrichtung
Wechselnd

Dichtungen
Hochdruck-Nitril
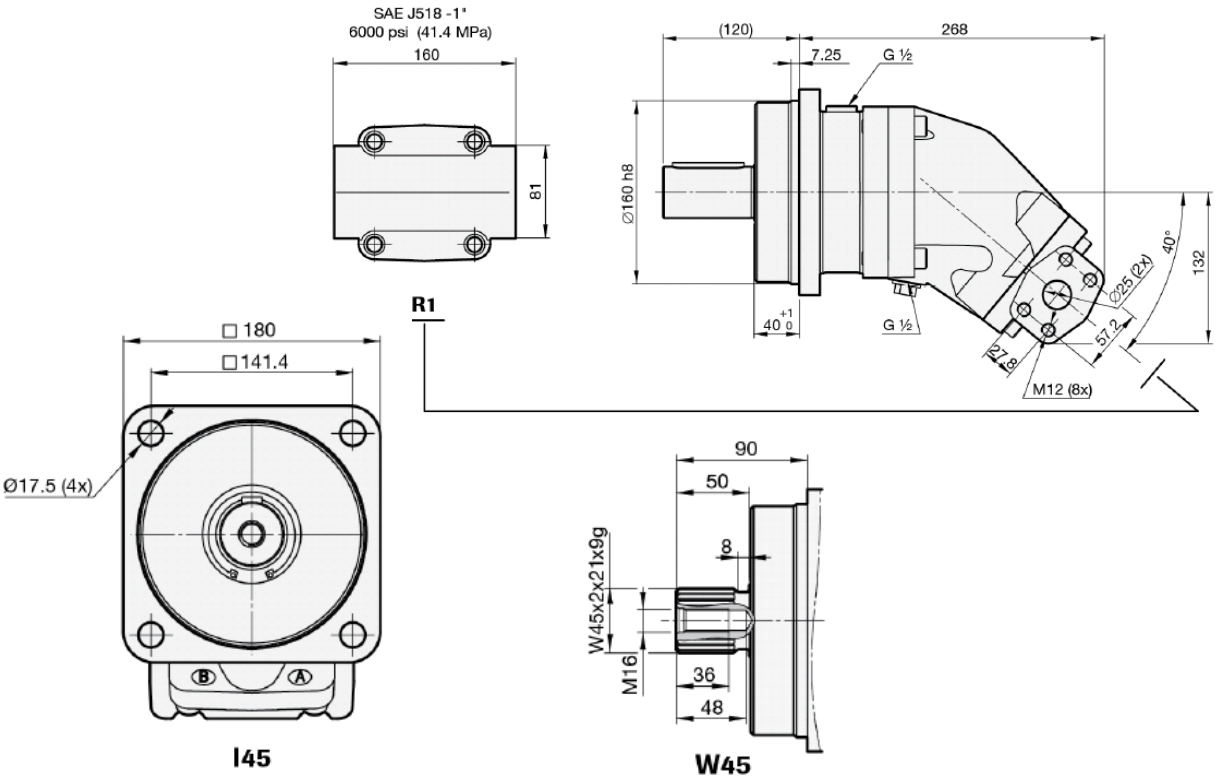
Triebwelle
Zylindrische Welle DIN 6885 ø45 mm k6
Flansch ISO 3019-2, 4-Loch ø160 mm