Axialkolben-Verstellmotor

SCM-084W-N-SC4-C32-S1U-100

Nenngrösse 084

Verdrängungsvolumen	83.6 cm^3/U
max. Drehzahl	4400 min^{-1}
max. Leistungsabgabe	100 kW
Masse	18 kg

Drehrichtung
Wechselnd

Dichtungen
Nitril
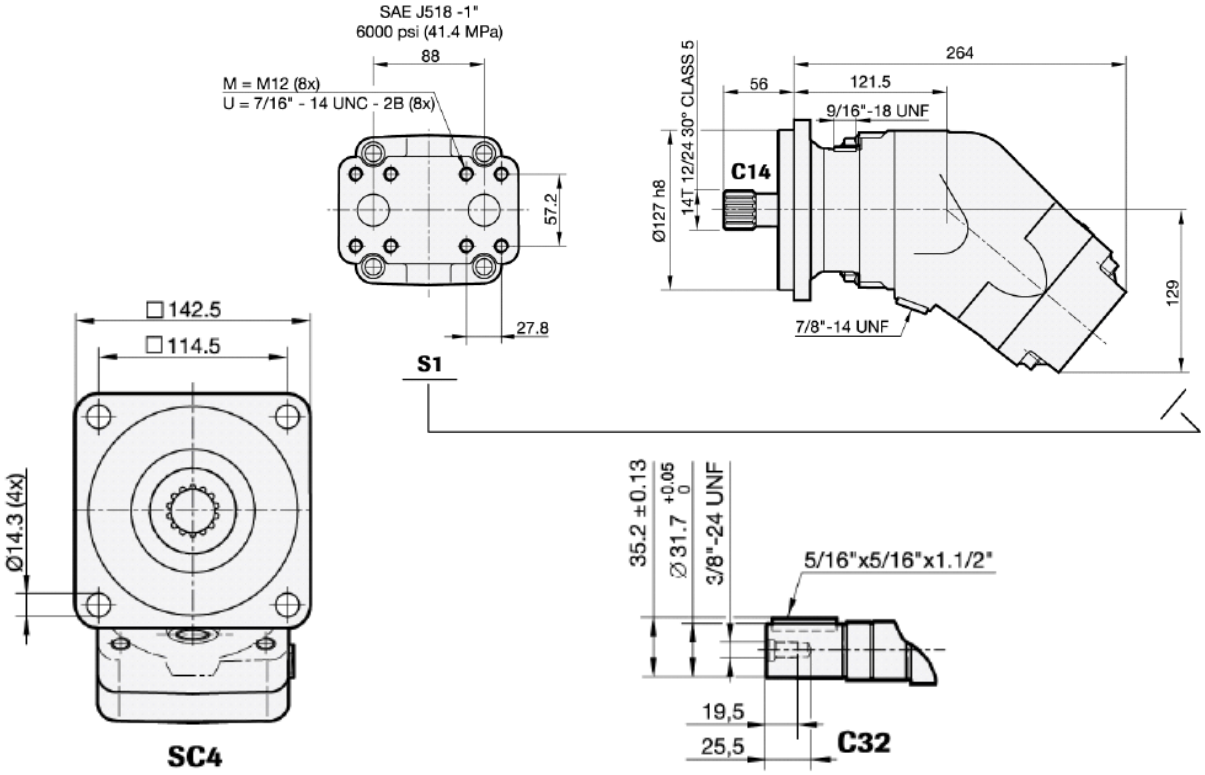
Triebwelle
zylindrische Welle SAE J744 ø31.7 mm
Flansch SAE-C, 4-Loch