Axialkolben-Verstellmotor

SCM-084W-N-I44-K40-S1M-100

Nenngrösse 084

Verdrängungsvolumen	83.6 cm³/U
max. Drehzahl	4700 min⁻¹
max. Leistungsabgabe	100 kW
Masse	28 kg

Drehrichtung
Wechselnd

Dichtungen
Nitril
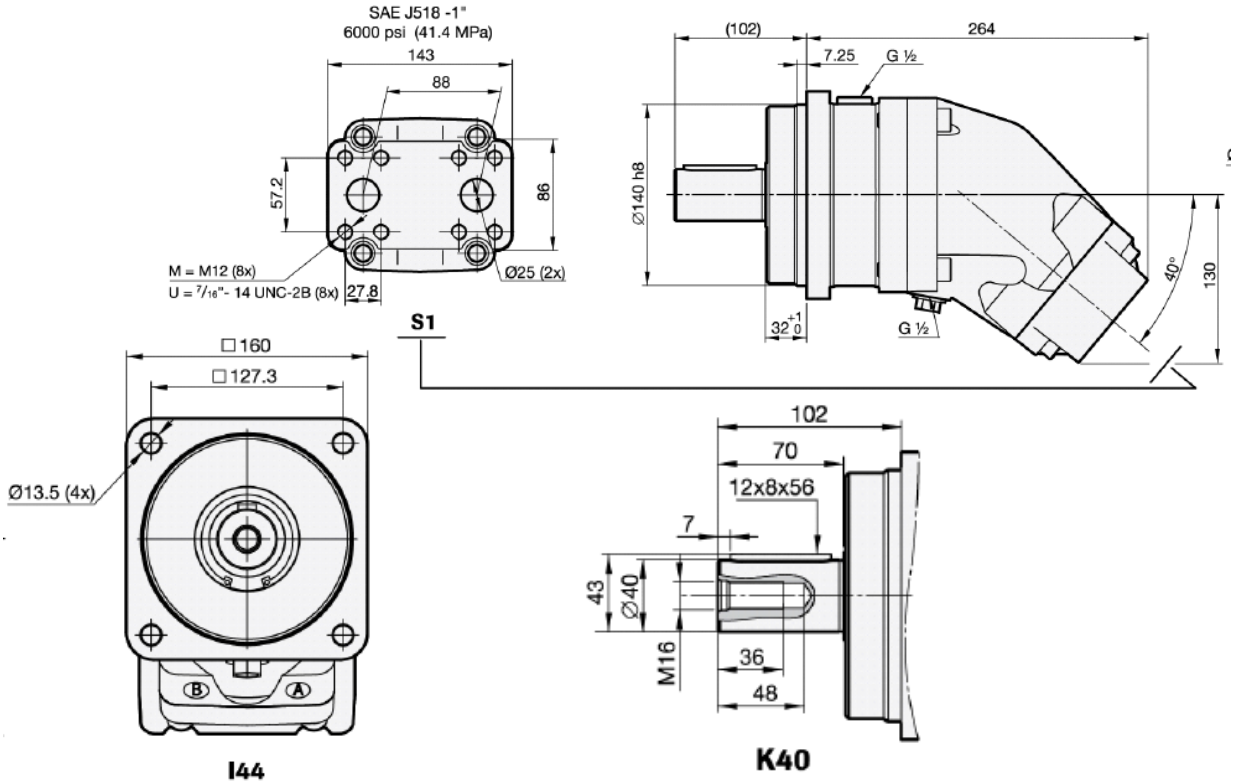
Triebwelle
zylindrische Welle DIN 6885 ø40 mm k6
Flansch ISO 3019-2, 4-Loch ø140 mm