Axialkolben-Verstellmotor

SCM-064W-N-I43-K35-S2M-100

Nenngrösse 064

Verdrängungsvolumen	63.5 cm^3/U
max. Drehzahl	5700 min^{-1}
max. Leistungsabgabe	90 kW
Masse	16.5 kg

Drehrichtung
Wechselnd

Dichtungen
Nitril
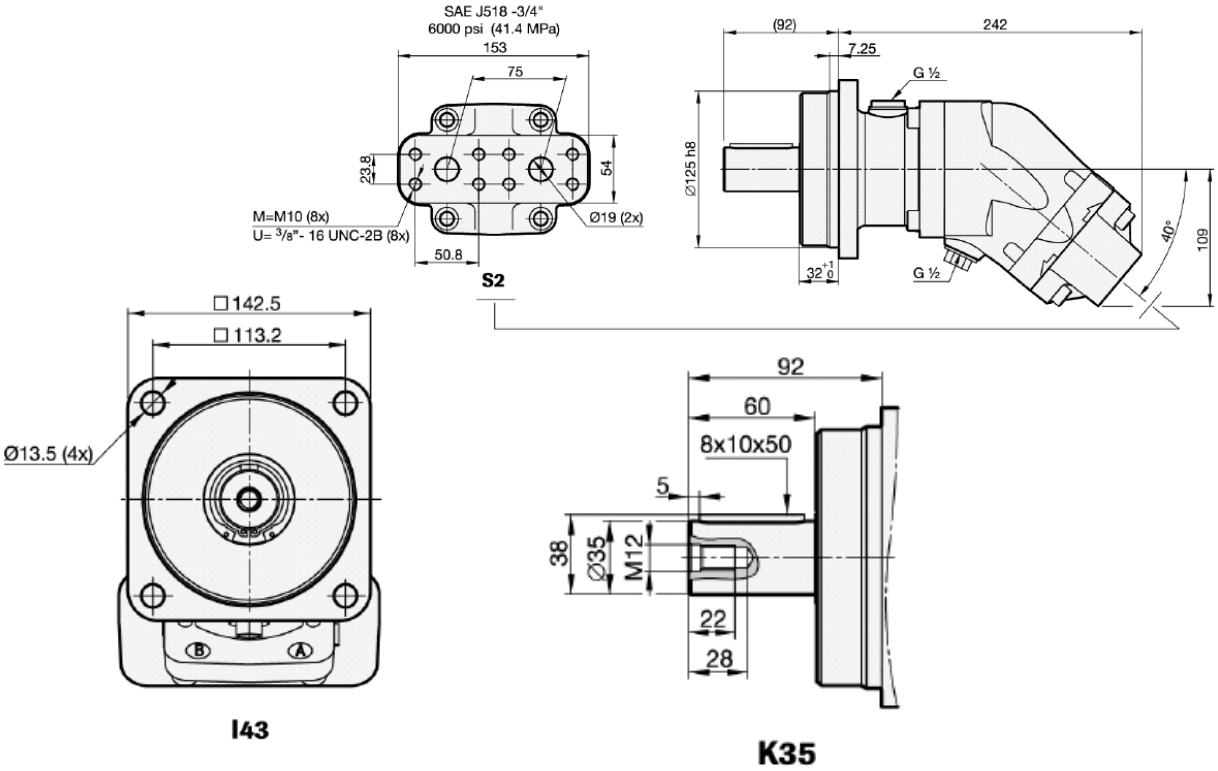
Triebwelle
zylindrische Welle DIN 6885 ø35 mm k6
Flansch ISO 3019-2, 4-Loch ø125 mm