Axialkolben-Verstellmotor

SCM-047W-N-SC4-C32-S2U-100

Nenngrösse 047

Verdrängungsvolumen	47.1 cm^3/U
max. Drehzahl	5300 min^{-1}
max. Leistungsabgabe	65 kW
Masse	15 kg

Drehrichtung
Wechselnd

Dichtungen
Nitril
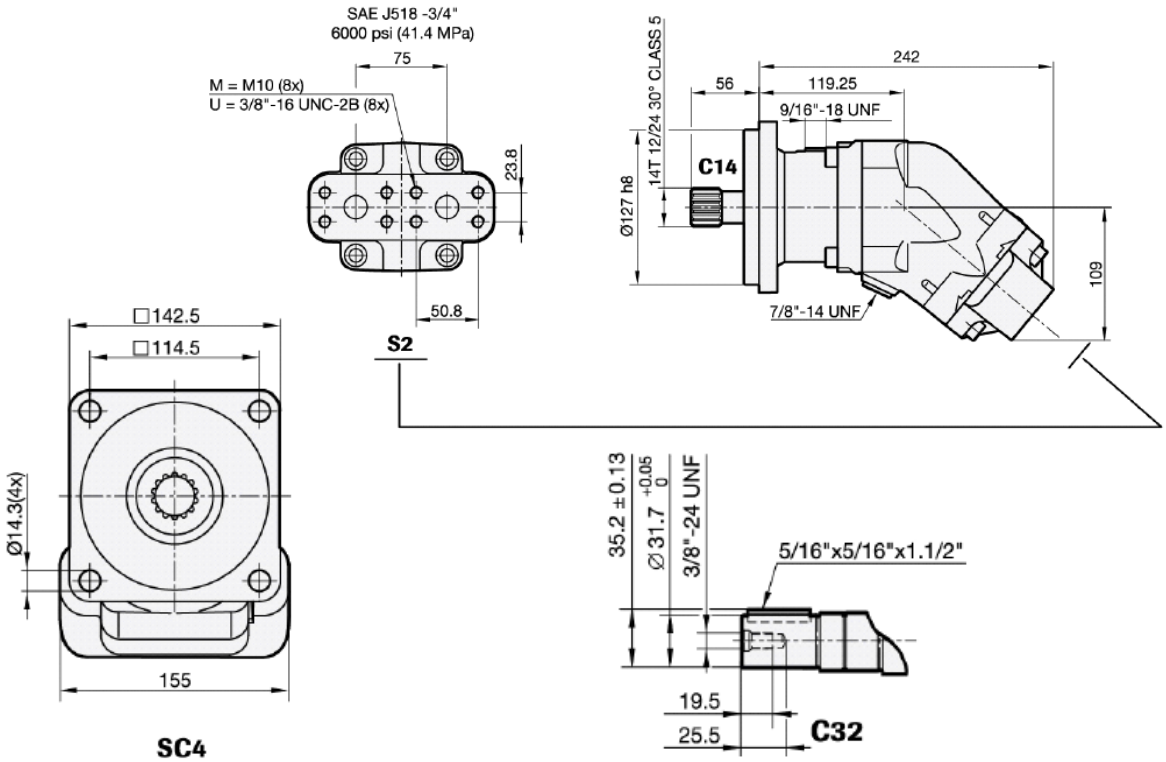
Triebwelle
Welle SAE J744 ø 31.7mm
Flansch SAE-C, 4-Loch