Axialkolben-Verstellmotor

SCM-047W-N-I43-W35-S2M-100

Nenngrösse 047

Verdrängungsvolumen	47.1 cm^3/U
max. Drehzahl	5700 min^{-1}
max. Leistungsabgabe	65 kW
Masse	16.5 kg

Drehrichtung
Wechselnd

Dichtungen
Nitril
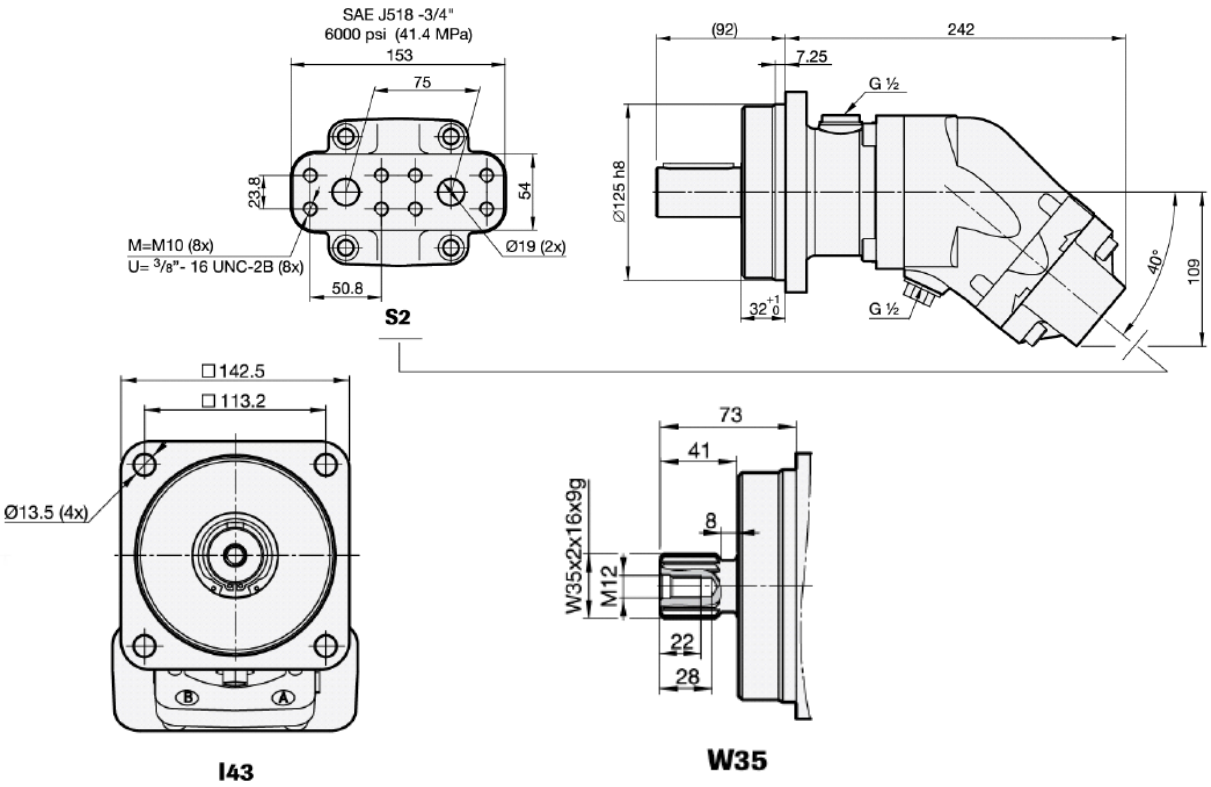
Triebwelle
Welle DIN 5480 W35x2x16x9g
Flansch ISO 3019-2, 4-Loch ø 125mm