Axialkolben-Verstellmotor

SCM-025W-V-M21-W30-V2M-100

Nenngrösse 025

Verdrängungsvolumen	25.4 cm^3/U
max. Drehzahl	6300 min^{-1}
max. Leistungsabgabe	40 kW
Masse	11 kg

Drehrichtung
Wechselnd

Dichtungen
Viton
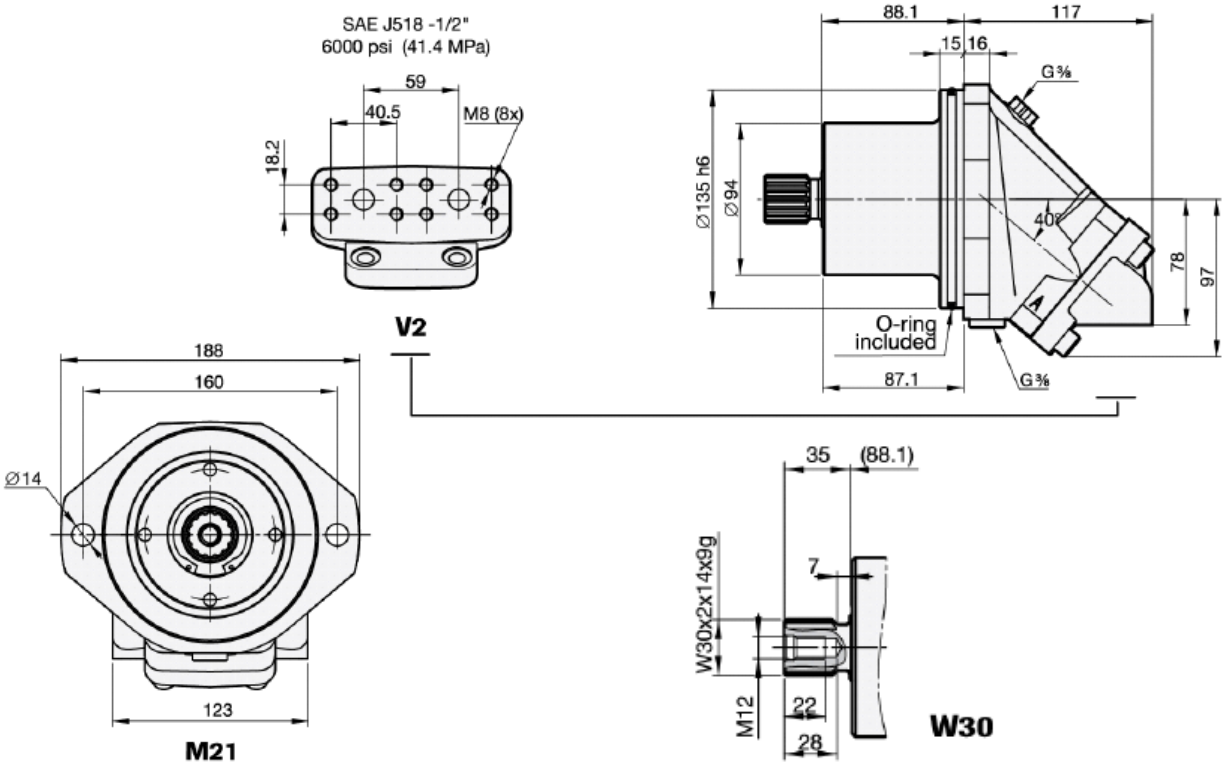
Triebwelle
Welle DIN 5480 W30x2x14x9g
Flansch M21 ø 135mm