Axialkolben-Verstellmotor

SCM-017W-N-I41-K25-S3G-100

Nenngrösse 017

Verdrängungsvolumen	17 cm^3/U
max. Drehzahl	8000 min^{-1}
max. Leistungsabgabe	25 kW
Masse	8.5 kg

Drehrichtung
Wechselnd

Dichtungen
Nitril
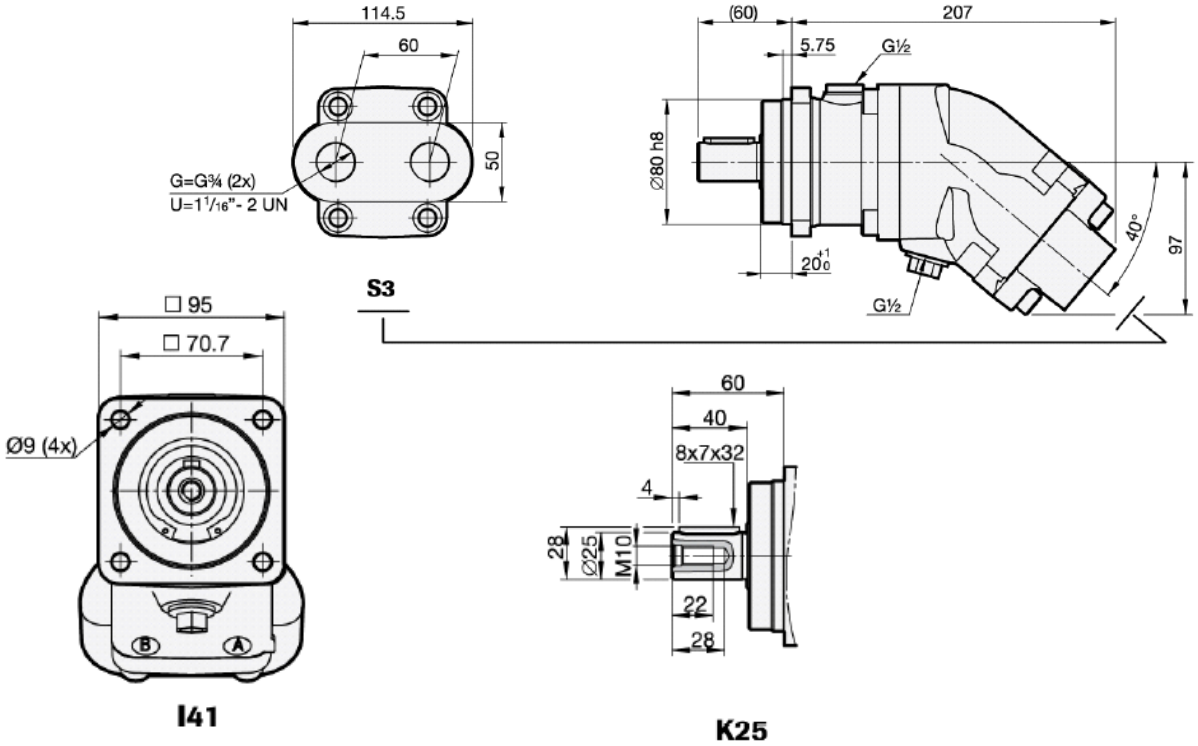
Triebwelle
zylindrische Welle ø 25mm k6
Flansch ISO 3019-2, 4-Loch ø 80 mm