Axialkolben-Verstellmotor

SCM-012W-N-SB4-B25-S3G-100

Nenngrösse 012

Verdrängungsvolumen	12.6 cm^3/U
max. Drehzahl	7500 min^{-1}
max. Leistungsabgabe	20 kW
Masse	9 kg

Drehrichtung
Wechselnd

Dichtungen
Nitril
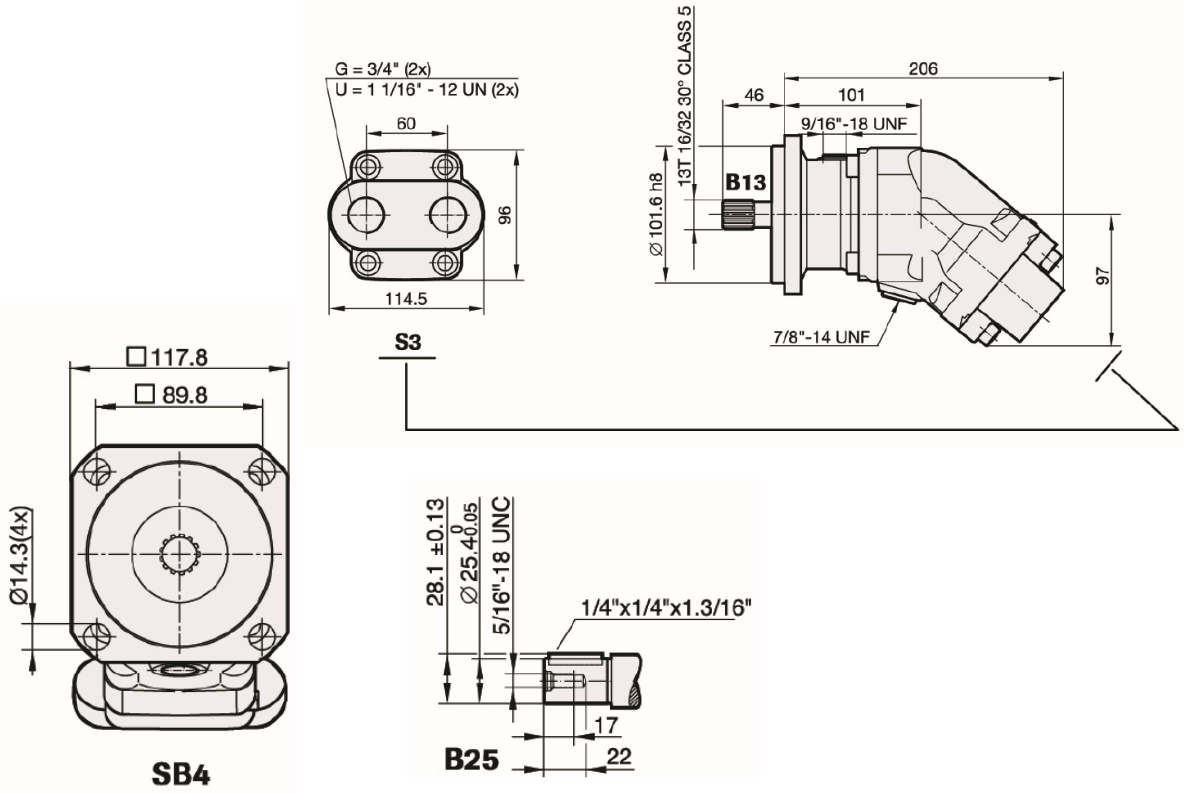
Triebwelle
Welle SAE J744, ø 25.4 mm
Flansch SAE-B, 4-Loch