Axialkolben-Verstellmotor

SCM-012W-N-I41-K25-S3G-100

Nenngrösse 012

Verdrängungsvolumen	12.6 cm³/U
max. Drehzahl	7500 min⁻¹
max. Leistungsabgabe	20 kW
Masse	8.5 kg

Drehrichtung
Wechselnd

Dichtungen
Nitril
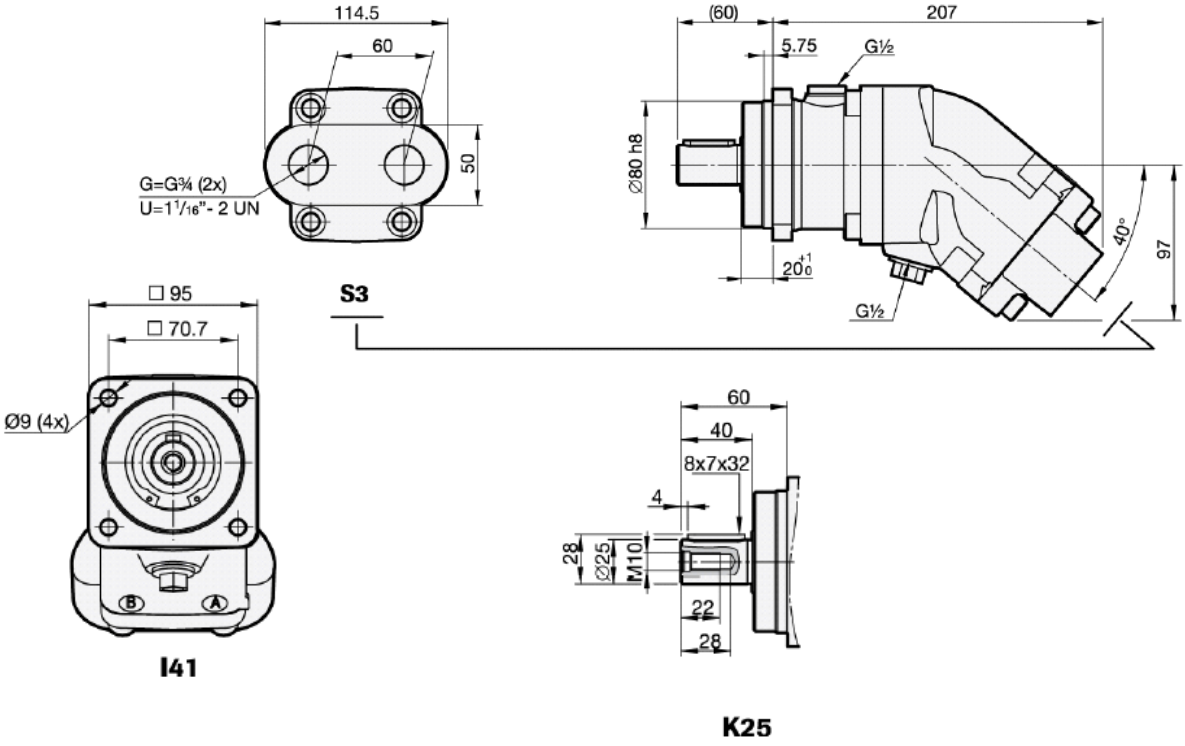
Triebwelle
Zylindrische Welle DIN 6885 ø 25 mm k6
Flansch ISO 3019-2, 4-Loch ø 80 mm