Radialkolben-Konstantpumpe
Doppelsternpumpe

R 17.0

Baugruppe 6012	
Fördervolumen	12.03 cm^3/U
Drehzahl	2000 min^{-1}
Förderstrom	17 l/min
Leistung	2,2 bis 11 kW
Anzahl der Pumpenzylinder	14
Masse	10.5 kg
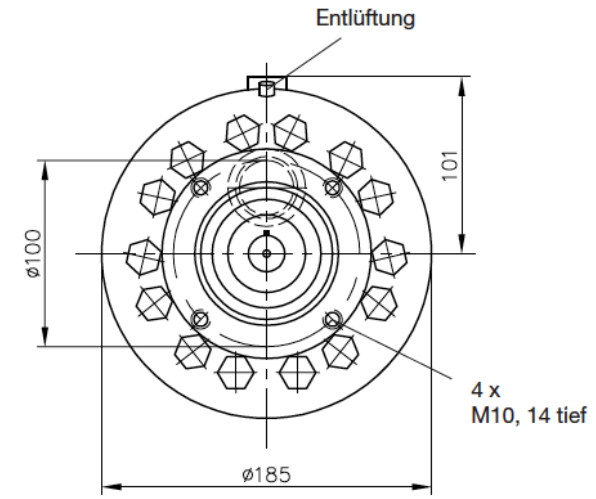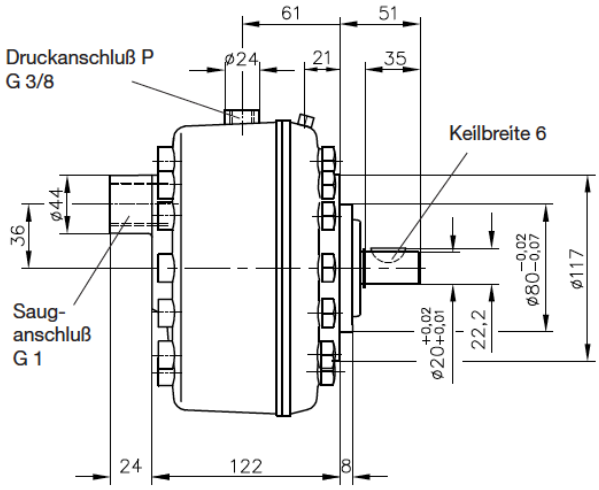
Abmessungen