Kombinations-Flügelzellenpumpe
2-fach Pumpe

P2V7/25-30C0-VV1/046RE01 + J15E4

Nenngrösse 30/46

Verdrängungsvolumen (1.Pumpe)	30 cm^3/U
Verdrängungsvolumen (2.Pumpe)	45.9 cm^3/U
Volumenstrom max. (1.Pumpe)	43.5 l/min
Volumenstrom max. (2.Pumpe)	70 l/min
Drehzahl	1800 min^{-1}
Masse	33 kg

Drehrichtung
Rechts

Durchtrieb 1. Pumpe
Flansch SAE-B, ø 101.6 mm

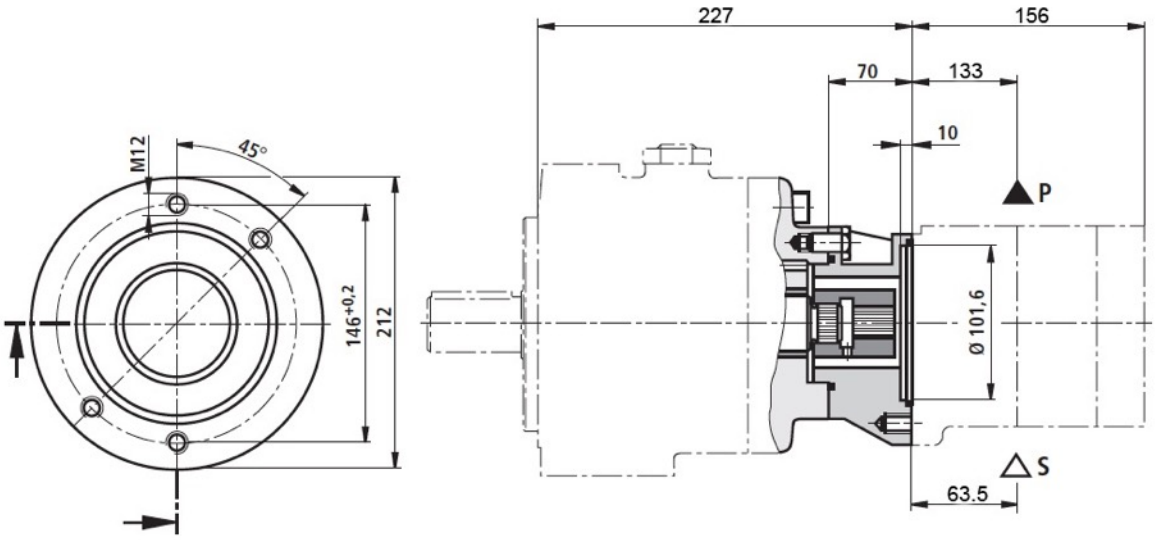

1. Pumpe PV7

zylindrische Triebwelle ø 25 mm
ISO-Flansch, 4-Loch ø 100 mm

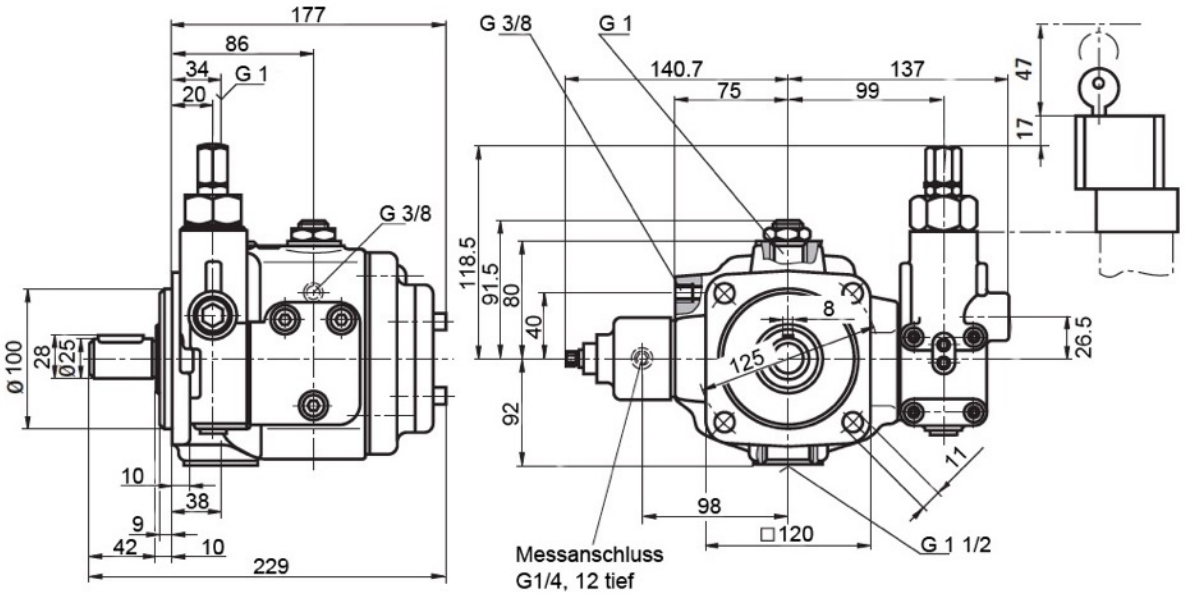

2. Pumpe VV1
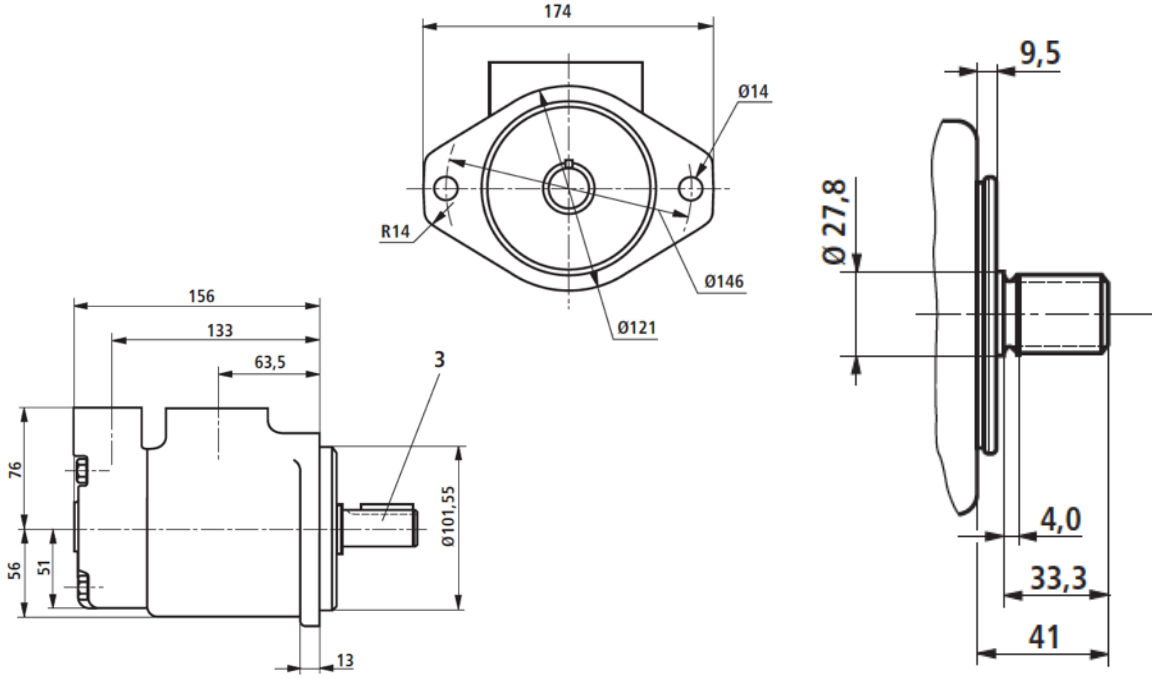
Vielkeilwelle SAE-B 7/8“, 13 Zähne 16/32 DP
2-Loch Flansch SAE-B, ø 101.55 mm