Axialkolben-Verstellpumpe
offener Kreislauf

MA10VSO 45 DFR1 /52R-PUC64N00

Nenngrösse 45

Verdrängungsvolumen	45 cm^3/U
Drehzahl	2600 min^{-1}
Volumenstrom max.	117 l/min
Leistung	55 kW
Masse	21 kg

Drehrichtung
Rechts

Dichtungen
NBR

DFR1 Druck- und Förderstromregler
Druckregler mit Förderstromregelung, hydraulisch, X-T verschlossen

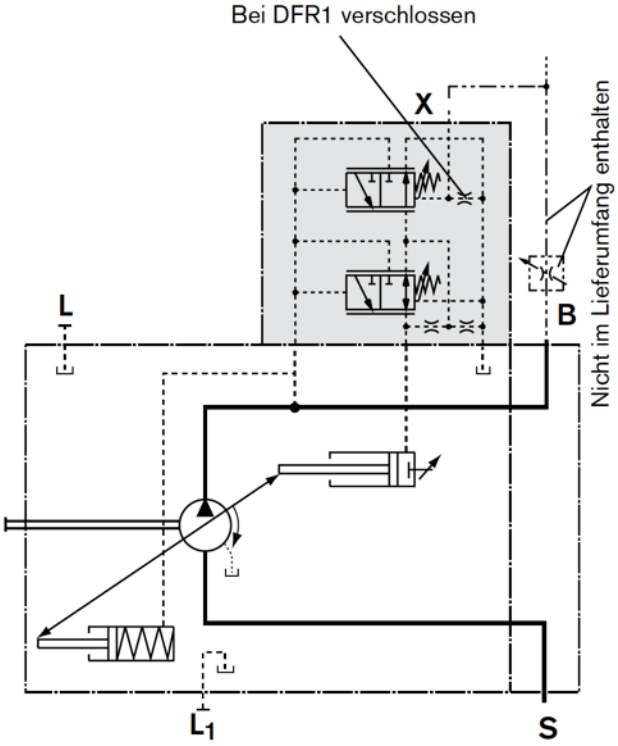
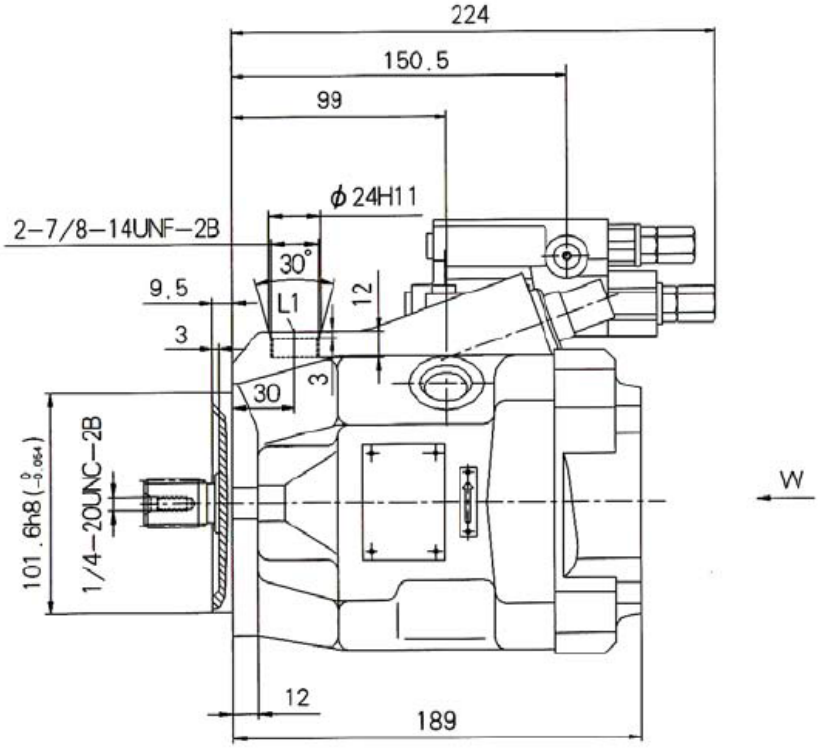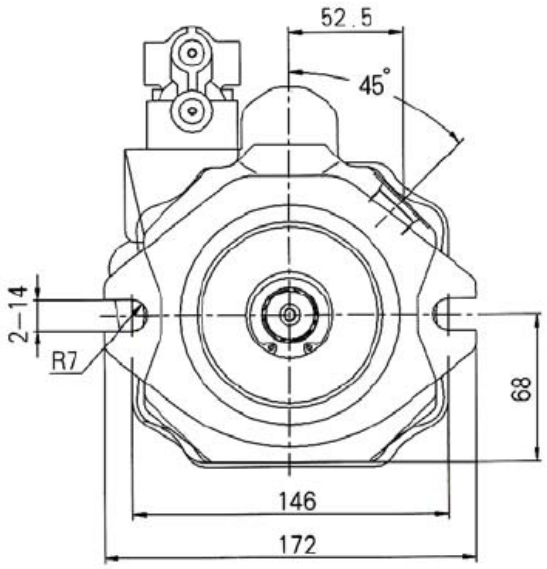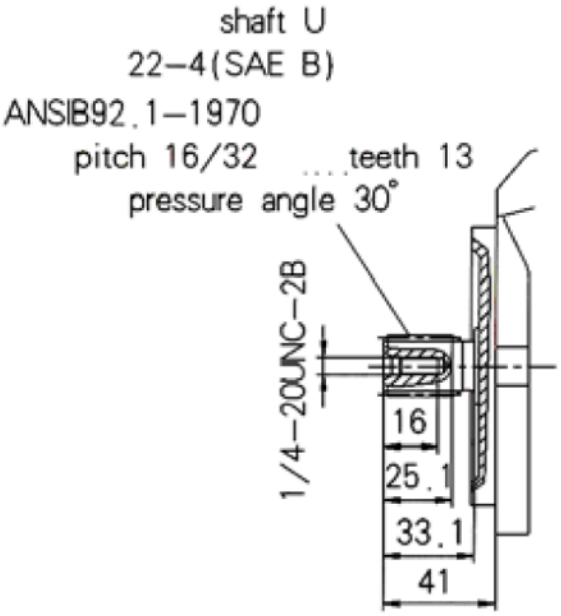
Triebwelle
Zahnwelle SAE-B, 13 Zähne 16/32 DP
Flansch SAE-B, 2-Loch, ø 101.6 mm