Axialkolben-Verstellpumpe
offener Kreislauf

MA10VO 28 DFR1 /31L-PSC62K01

Nenngrösse 28

Verdrängungsvolumen	28 cm^3/U
Drehzahl	3000 min^{-1}
Volumenstrom max.	84 l/min
Leistung	39 kW
Masse	15 kg

Drehrichtung
Links

Dichtungen
NBR

DFR Druck- und Förderstromregler
Druckregler mit Förderstromregelung, hydraulisch, X-T verschlossen

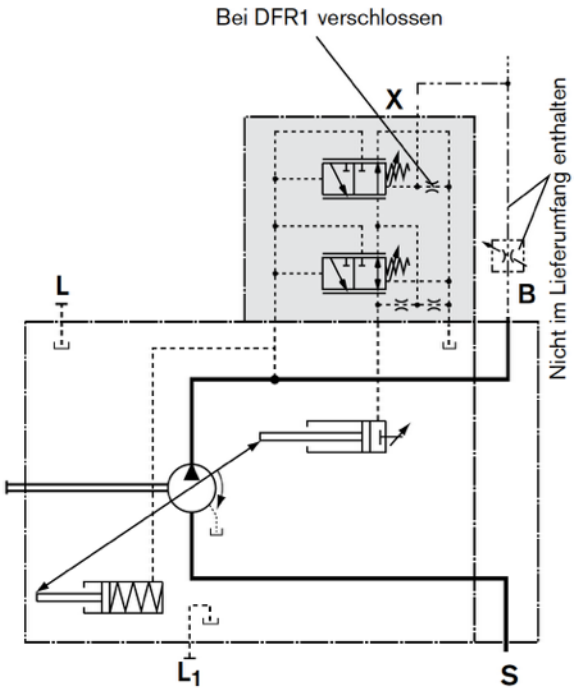

Triebwelle

Zahnwelle 13 Zähne 16/32 DP
Flansch SAE-B, ø 101.6 mm

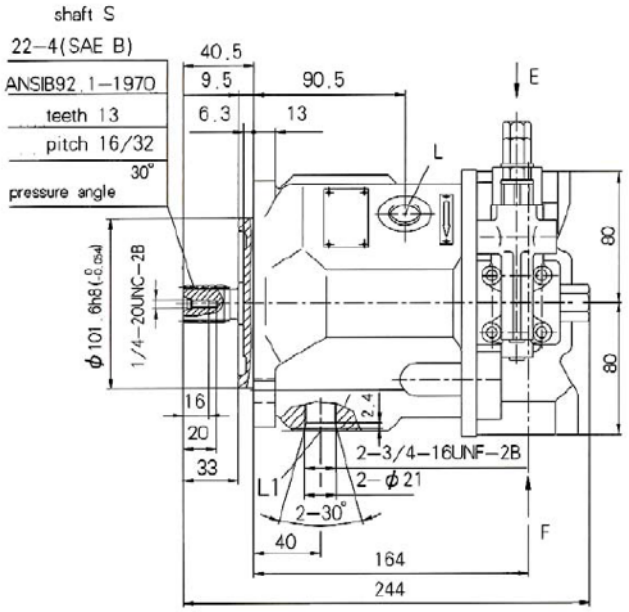

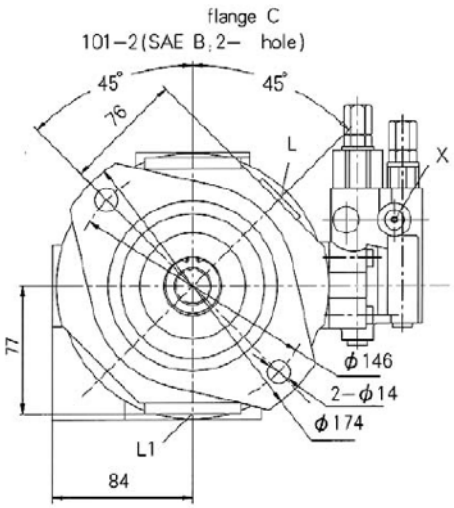

Durchtrieb
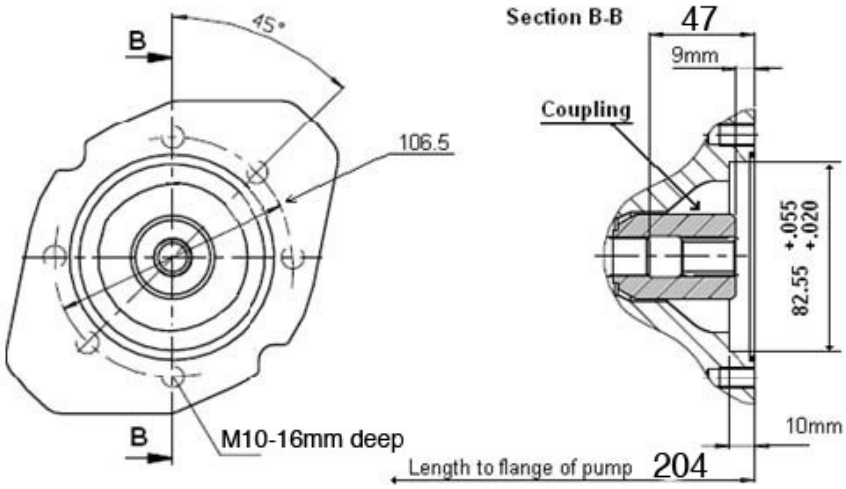
SAE-A, 2-Loch, ø 82.55 mm
9 Zähne 5/8“