Axialkolben-Verstellpumpe
offener Kreislauf

K3V 63 DTP

Nenngrösse 63

Verdrängungsvolumen	63 cm^3/U
Drehzahl	3250 min^{-1}
Drehmoment bei 300 bar	343 Nm
Masse	160 kg

Drehrichtung
Rechts

Triebwelle
Zahnwelle 14 Zähne 16/32 DP

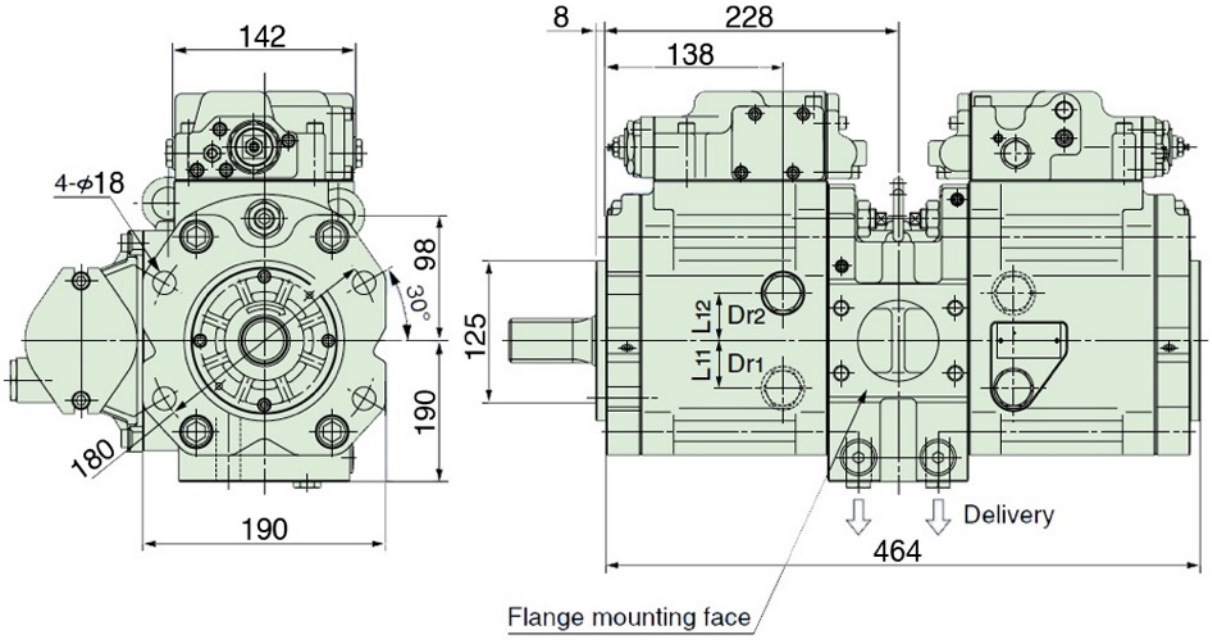

Durchtrieb
SAE-A ø 82.5 mm, 10 Zähne 16/32 DP

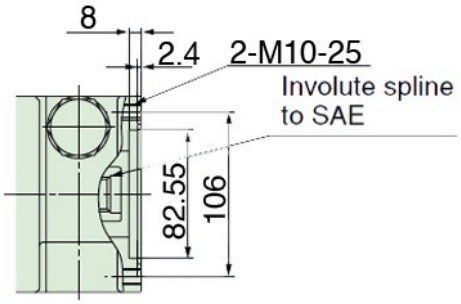

•Involute spline to SAE

Number of teeth		10	13
Cutter	Root form	Flat root	
	Diametral pitch	16/32	
	Pressure angle	30°	
Type of fit		Side fit	
Rule		SAE	