Regelpumpe
offener Kreislauf

HPR 105 -02R

Nenngrösse 105

Verdrängungsvolumen	105 cm^3/U
Drehzahl	2300 min^{-1}
Volumenstrom max.	241.5 l/min
Masse	50 kg

Drehrichtung
Rechts

Triebwelle
Flansch SAE-C, 2-Loch, mit 4 Zusatzgewinden
Zahnwelle 17 Zähne 12/24 DP

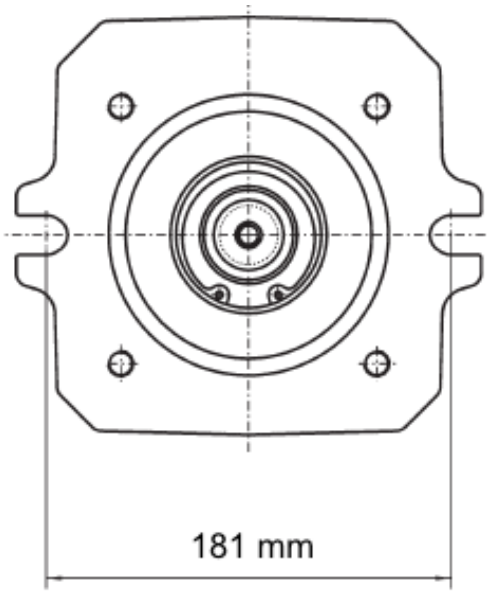

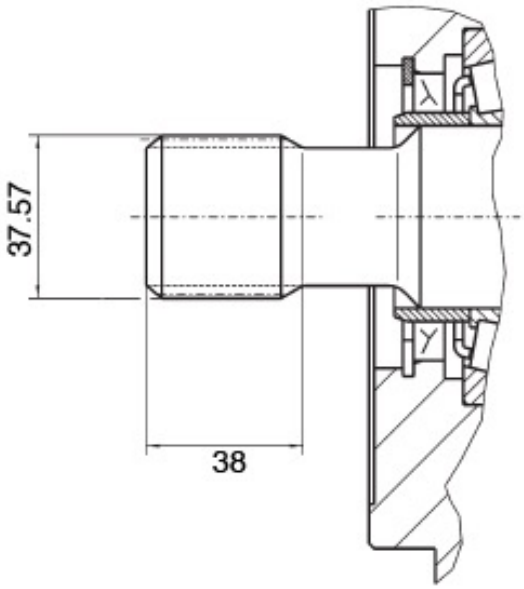

Durchtrieb

Flansch SAE-A ø 82.55 mm

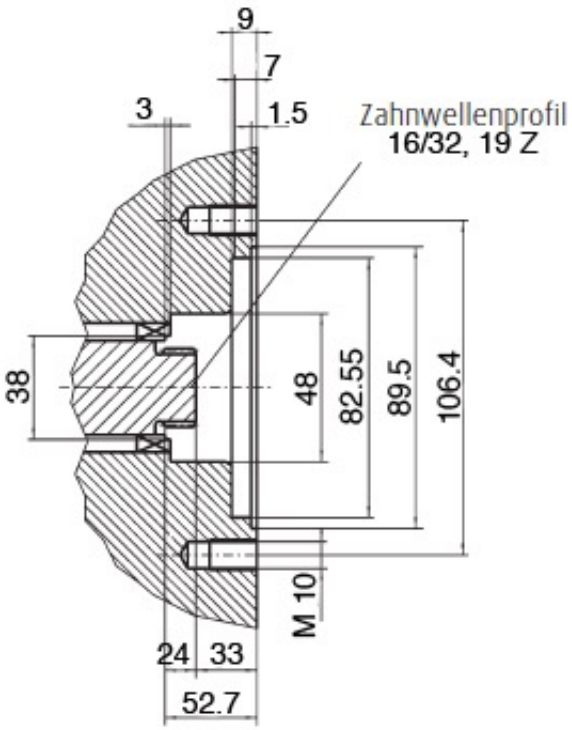
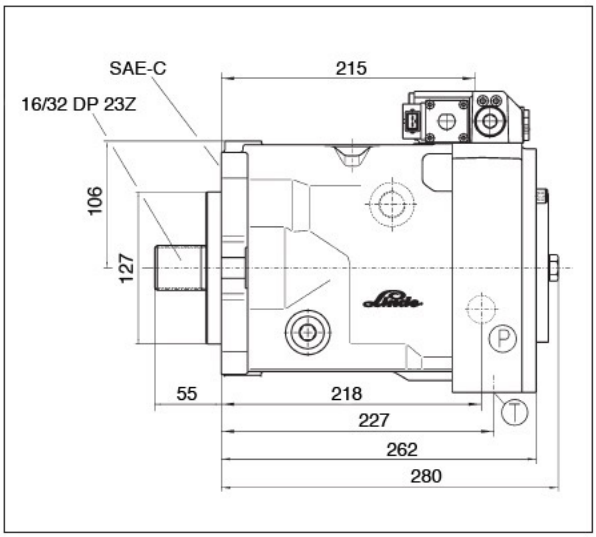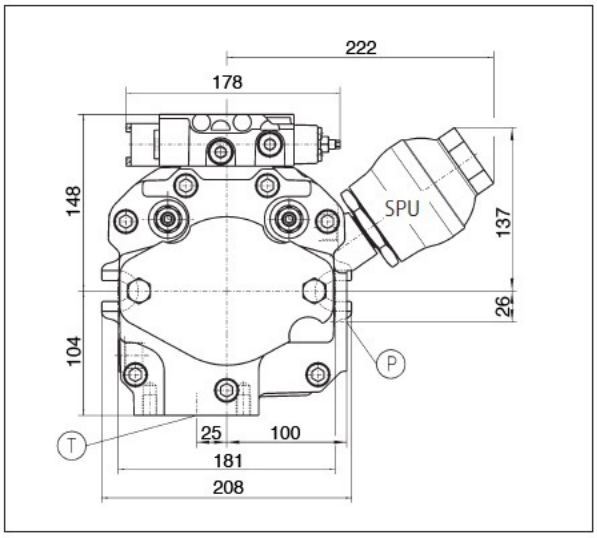
Abmessungen