Axialkolben-Konstantpumpe
LKW Hydraulik

F3-101-R-500

Nenngrösse 101

Verdrängungsvolumen	102.9 cm^3/U
Drehzahl	1800 min^{-1}
max. Förderstrom bei 350 bar	185 l/min
max. Förderstrom bei 400 bar	160 l/min
Leistung	85 kW
Masse	16.7 kg

Drehrichtung
Rechts

Elektrische Anschlüsse
24 VDC

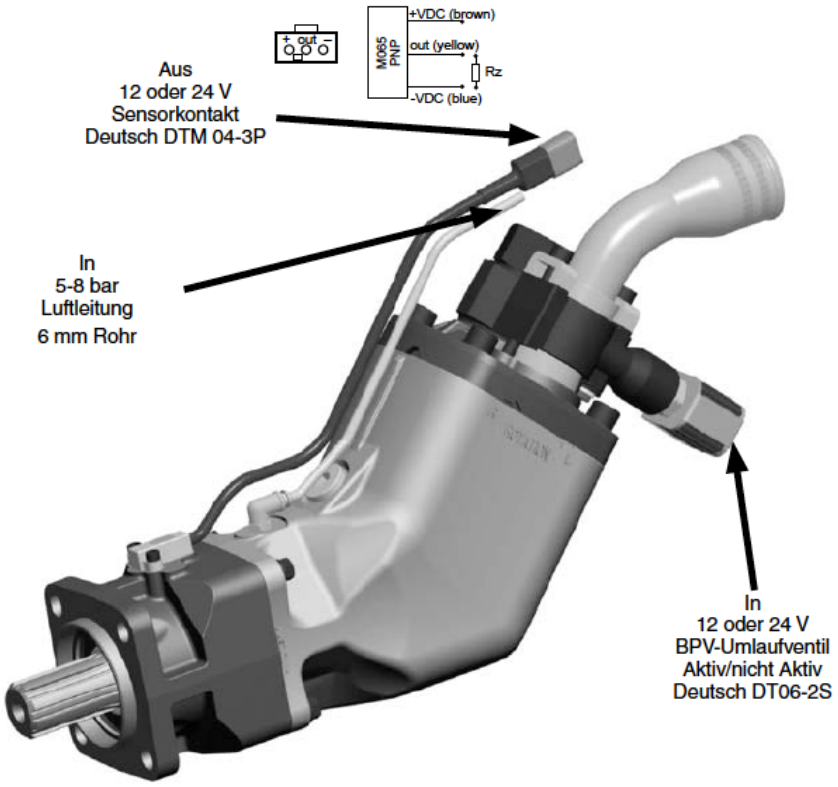

Triebwelle
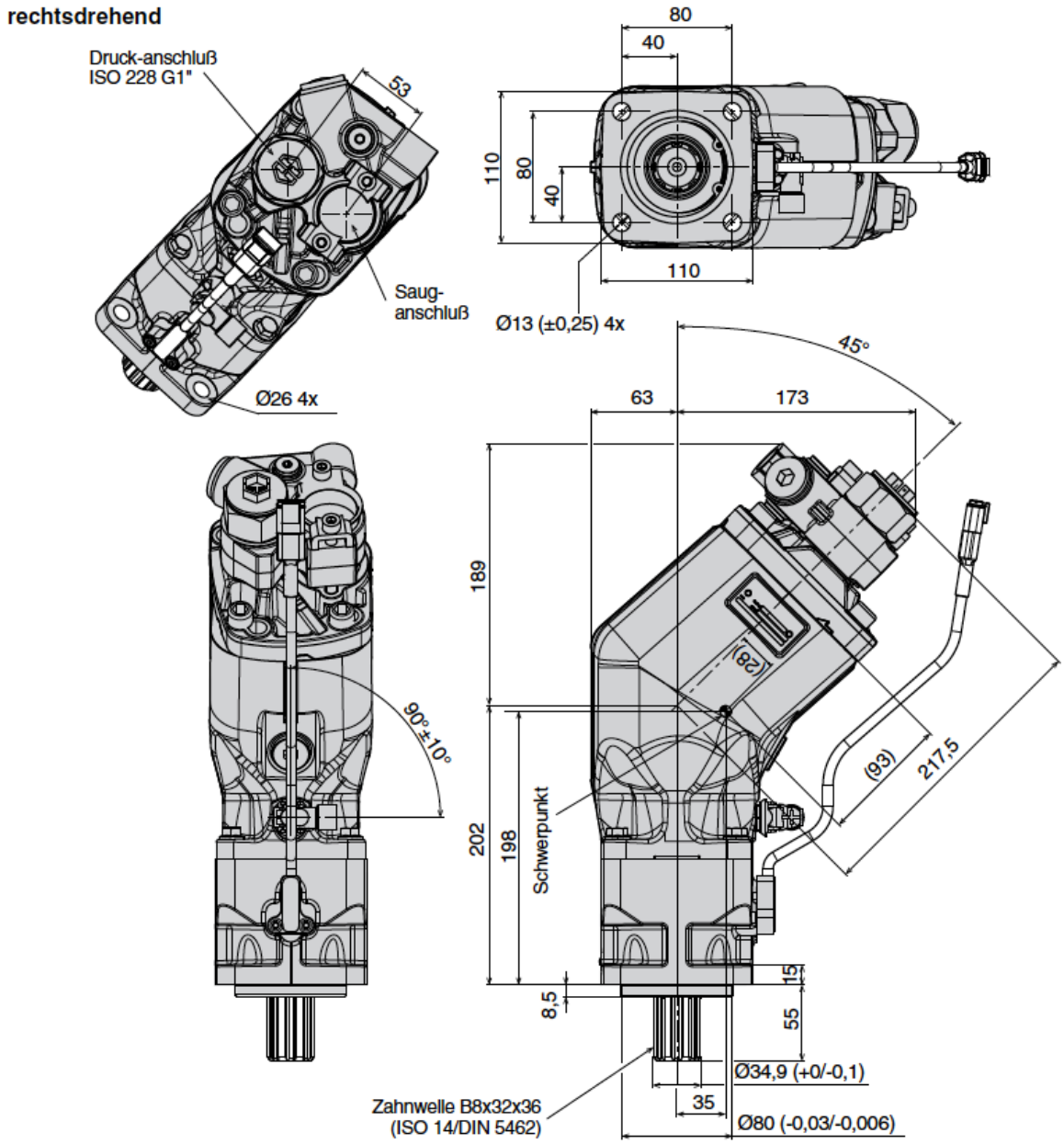
Flansch ISO ø 80 mm
Zahnwelle B8x32x36 (ISO 14/ DIN5462), ø 34.9 mm