Axialkolbenpumpe
2-Kreispumpe

F2-53/53-L

Nenngrösse 42/42

Verdrängungsvolumen Anschluss A	54 cm^3/U
Verdrängungsvolumen Anschluss B	52 cm^3/U
Drehzahl	2550 min^{-1}
Leistung	126 kW
Masse	19 kg

Drehrichtung
Links
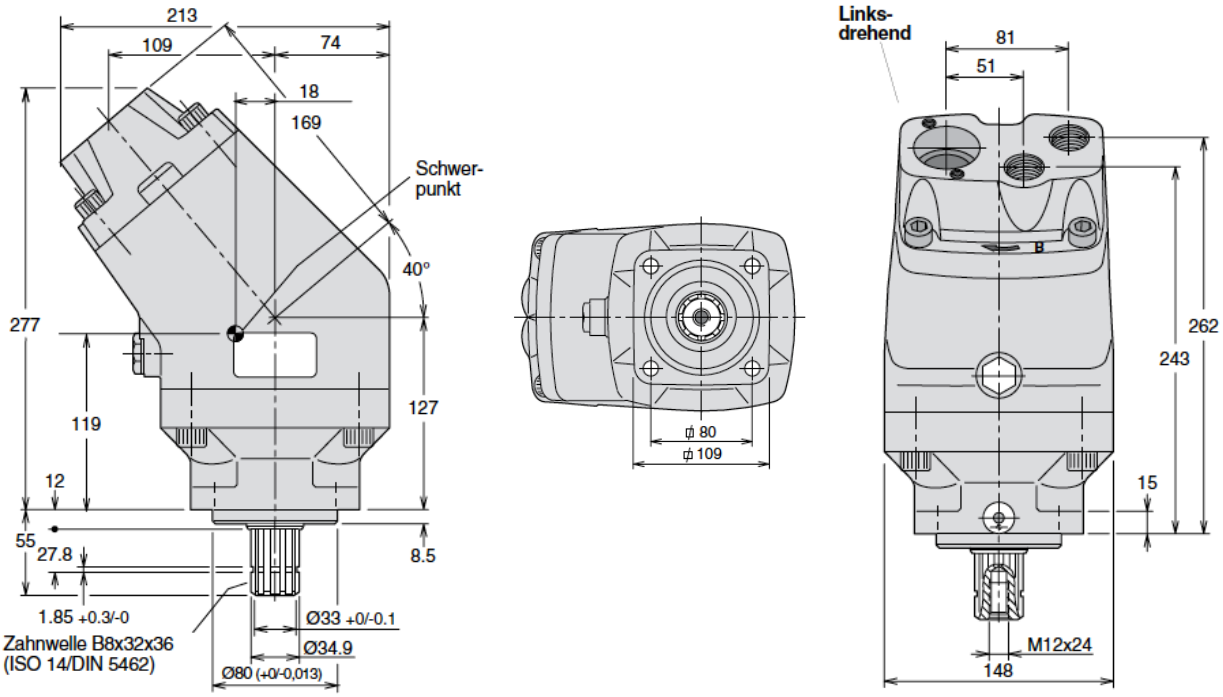
Triebwelle
Flansch ISO ø 80 mm
Zahnwelle B8x32x36 (ISO 14/ DIN5462), ø 34.9 mm