# Axialkolbenmotor

## F12-110-MF-IH-D-000

**Nenngrösse 110**

| | |
|---|---|
| Verdrängungsvolumen | 110.1 $cm^3$/U |
| Drehzahl | 4800 $min^{-1}$ |
| Schluckstrom max. | 528 l/min |
| Masse | 36 kg |

**Dichtungen**
NBR Hochdruck
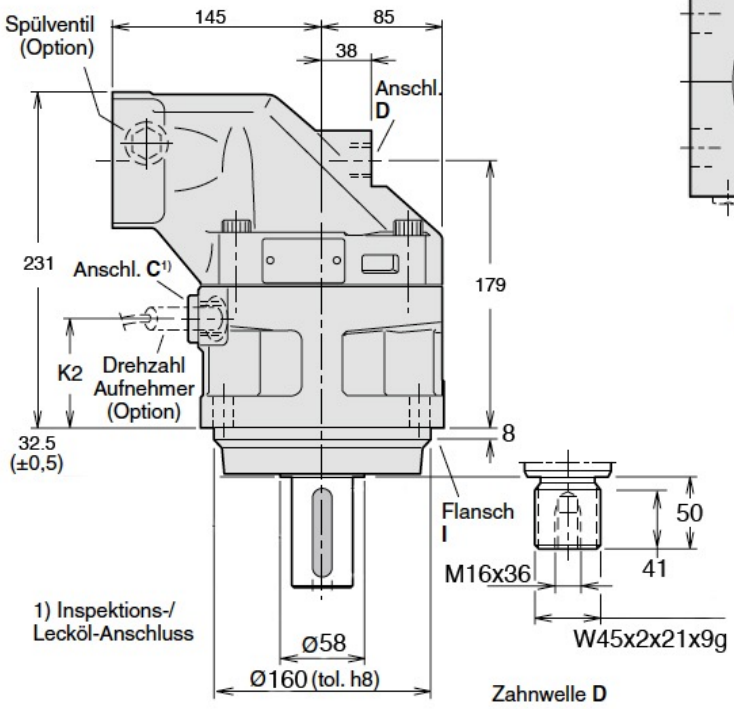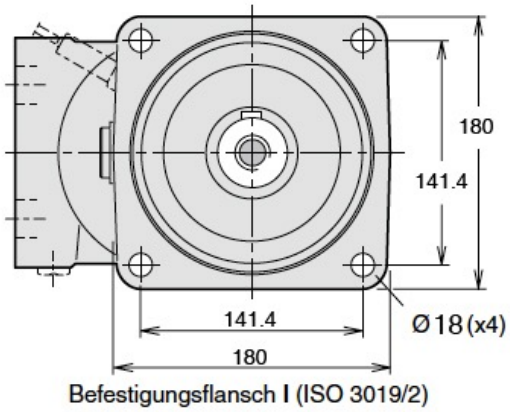
**Triebwelle**
Zahnwelle DIN 5480 W45x2x21x9g
Flansch ISO 3019/2 ø 160 mm