Axialkolbenmotor

F12-090-MF-IV-K-000

Nenngrösse 090

Verdrängungsvolumen	93 cm³/U
Drehzahl	5000 min⁻¹
Schluckstrom max.	465 l/min
Masse	26 kg

Dichtungen
FKM, Hochtemperatur, Hochdruck
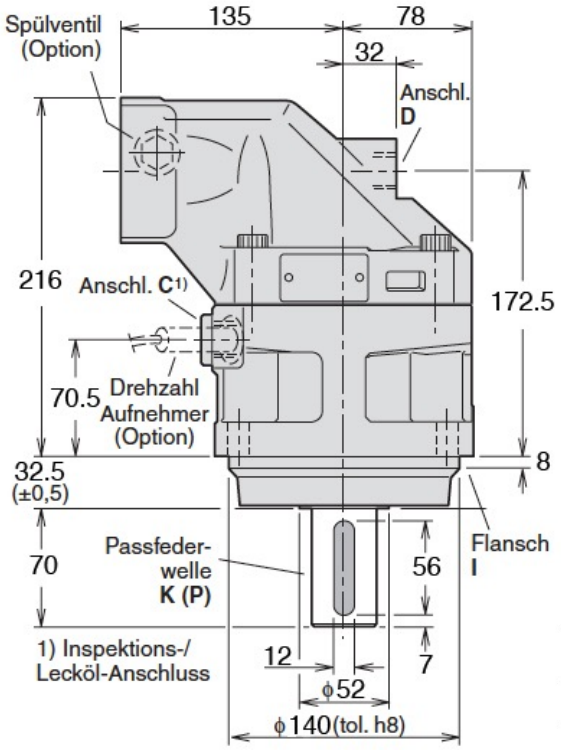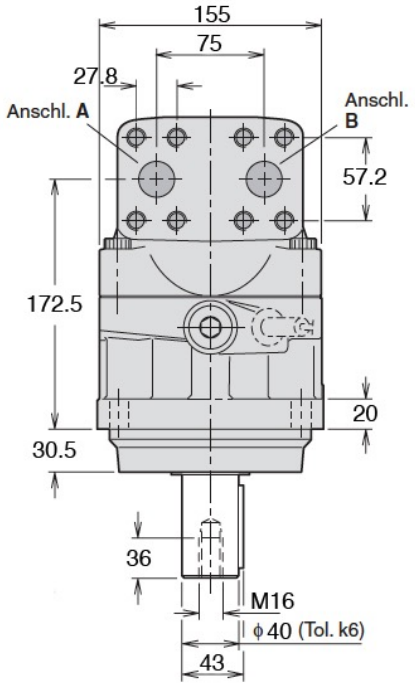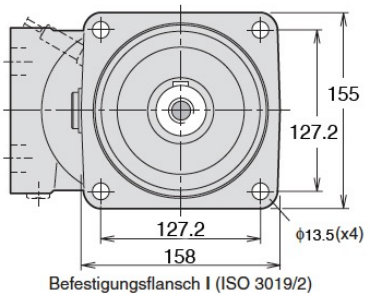
Triebwelle
zylindrische Welle mit Passfeder, ø 40 mm
ISO-Flansch ø 140 mm