Axialkolbenmotoren

F12-060-MF-IH-K-000

Nenngrösse 060

Verdrängungsvolumen	59.8 cm³/U
Drehzahl	5800 min⁻¹
Schluckstrom max.	347 l/min
Masse	21 kg

Dichtungen
NBR, Hochdruck

Triebwelle
zylindrische Welle mit Passfeder, ø 35 mm
ISO-Flansch ø 125 mm

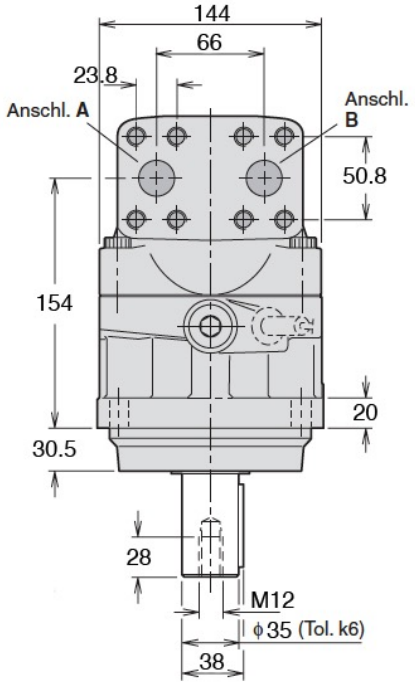

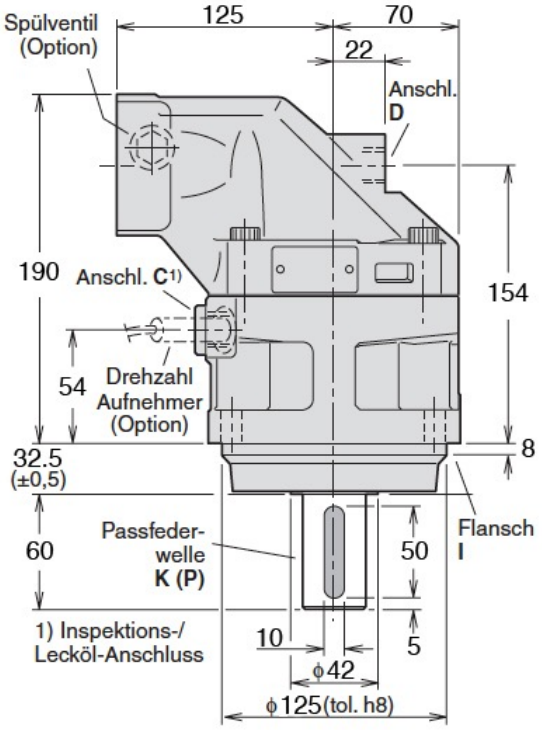

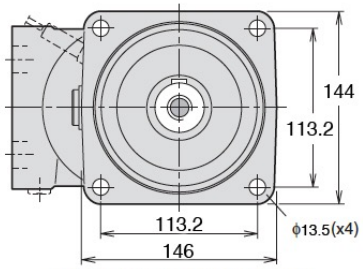

Befestigungsflansch I (ISO 3019/2)