Axialkolbenmotor

F12-030-MS-TH-K-000

Nenngrösse 030

Verdrängungsvolumen	30 cm^3/U
Drehzahl	7300 min^{-1}
Schluckstrom max.	219 l/min
Masse	12 kg

Dichtungen
NBR Hochdruck
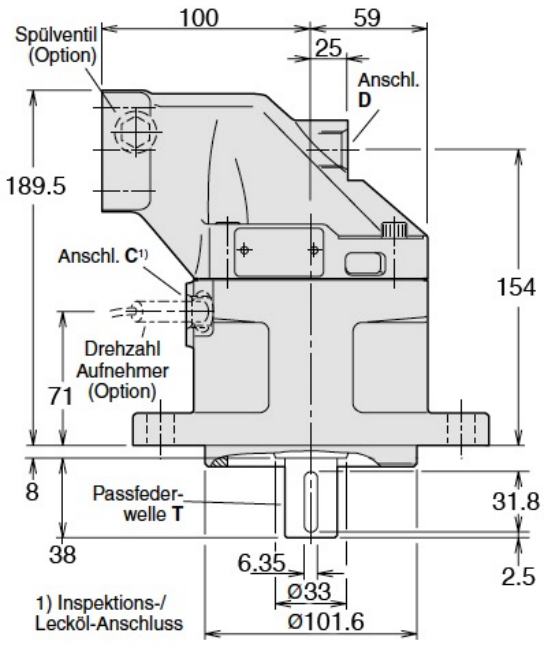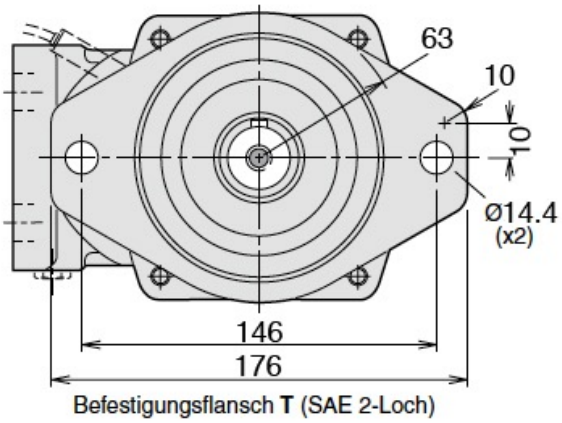
Triebwelle
zylindrische Welle mit Passfeder, ø 30 mm
SAE-B Flansch, 2-Loch