Axialkolbenmotor

F11-019-MB-CN-K-000

Nenngrösse 019

Verdrängungsvolumen	19 cm^3/U
Drehzahl	8100 min^{-1}
Dauerschluckstrom max.	154 l/min
Masse	11 kg

Dichtungen
NBR
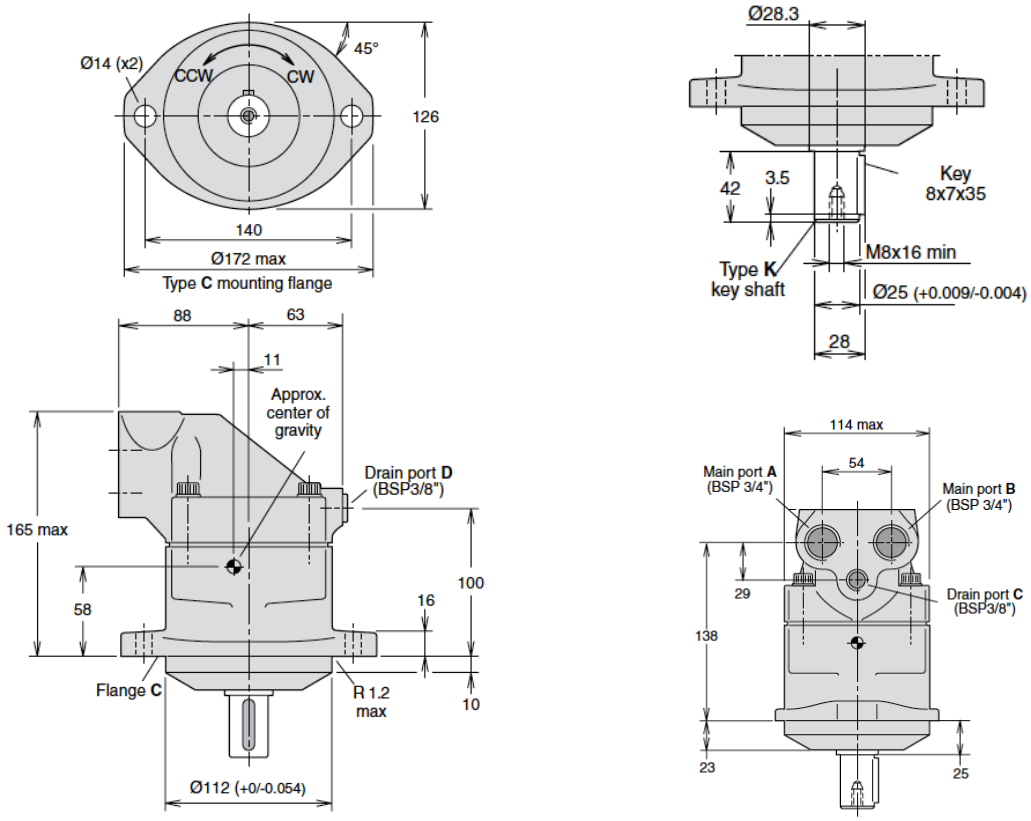
Triebwelle
zylindrische Welle mit Passfeder, ø 25 mm