Axialkolben-Hochdruckmotor

F11-014-HB-CV-K-000

Nenngrösse 014

Verdrängungsvolumen	14.3 cm^3/U
Drehzahl	9000 min^{-1}
Dauerschluckstrom max.	129 l/min
Masse	8.3 kg

Dichtungen
FKM, Hochdruck, Hochtemperatur
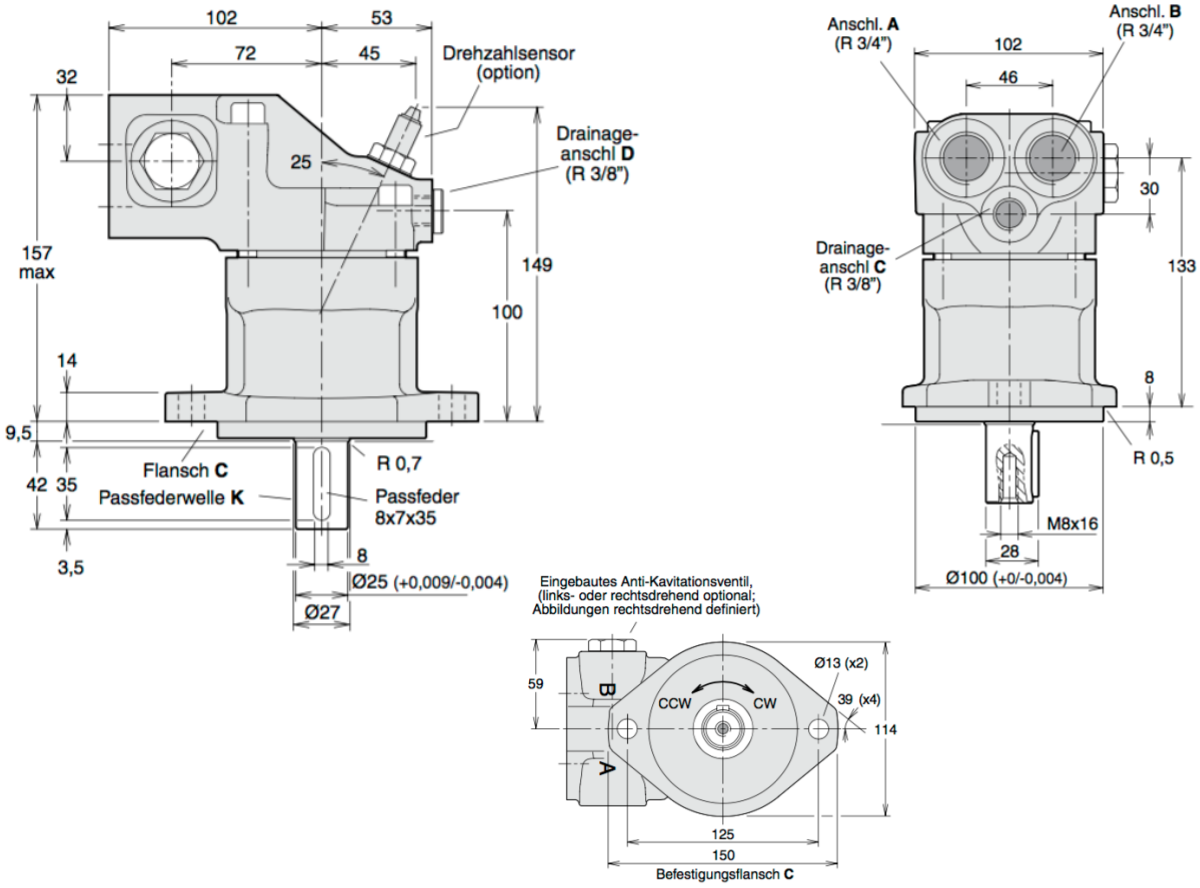
Triebwelle
zylindrische Welle mit Passfeder, ø 25 mm
CETOP-Flansch ø 100 mm