Axialkolbenmotor

F11-010-MB-CV-K-000

Nenngrösse 010

Verdrängungsvolumen	9.8 cm^3/U
Drehzahl	11200 min^{-1}
Dauerschluckstrom max.	100 l/min
Masse	7.5 kg

Dichtungen
FKM, Hochdruck, Hochtemperatur
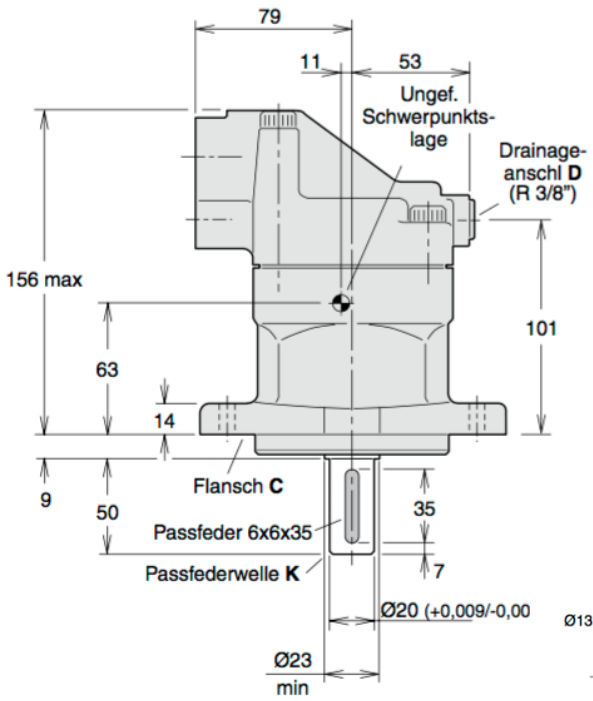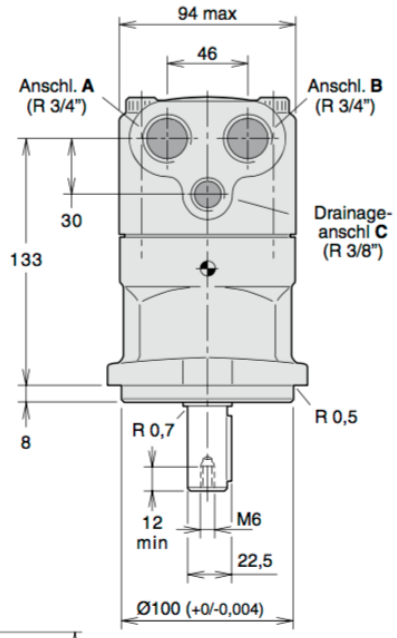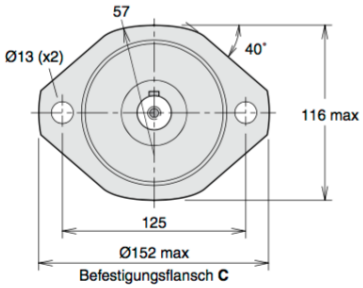
Triebwelle
zylindrische Welle mit Passfeder, ø 20 mm
CETOP-Flansch ø 100 mm