Axialkolben-Konstantmotor

F1-121-M

Nenngrösse 121	
Verdrängungsvolumen	118.5 cm^3/U
Drehzahl	1300 min^{-1}
Leistung	51 kW
Antriebsmoment bei 350 bar	658 Nm
Masse	12.5 kg
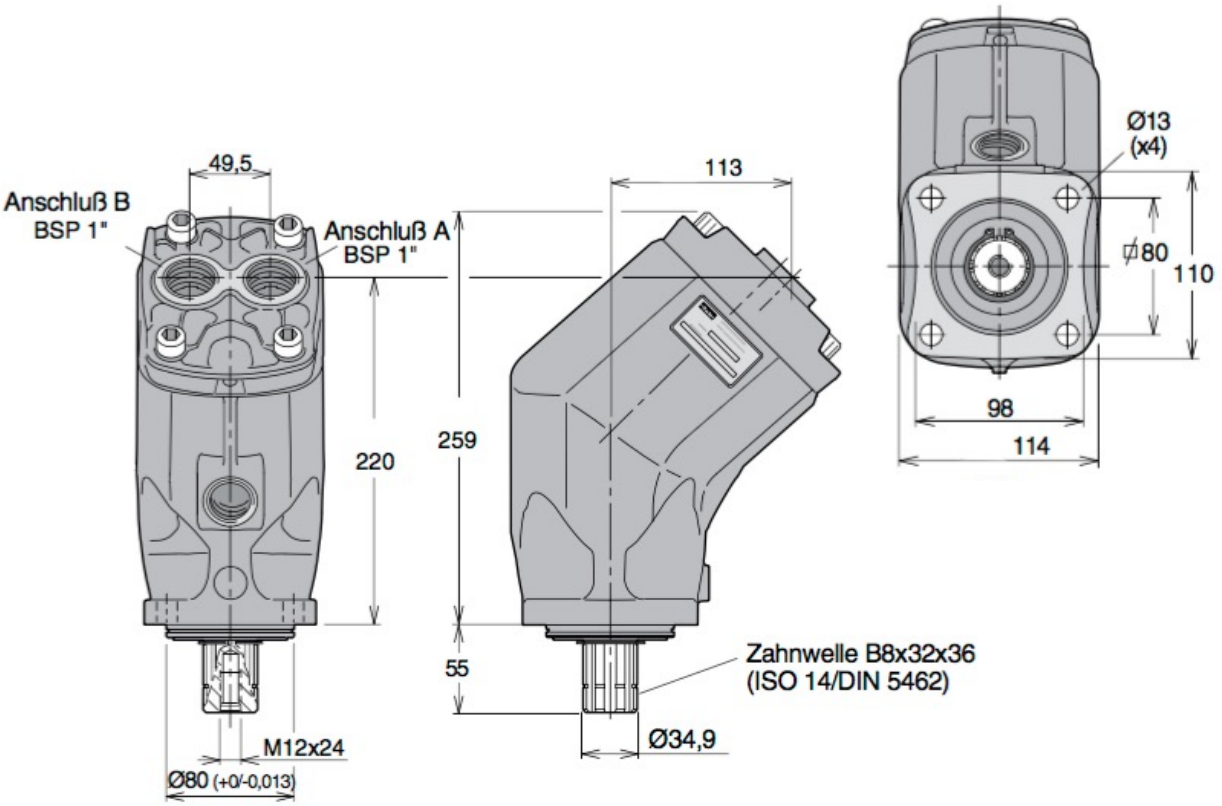
Triebwelle
Flansch ISO ø 80 mm
Zahnwelle B8x32x36 (ISO 14/ DIN5462), ø 34.9 mm