Axialkolben-Konstantpumpe

F1-061-L

Nenngrösse 061

Verdrängungsvolumen	59.5 cm^3/U
Drehzahl	2700 min^{-1}
Volumenstrom bei 350 bar	131 l/min
Volumenstrom bei 400 bar	113 l/min
Leistung	61 kW
Masse	8.5 kg

Drehrichtung
Links

Triebwelle
Flansch ISO ø 80 mm
Zahnwelle B8x32x36 (ISO 14/ DIN5462), ø 34.9 mm

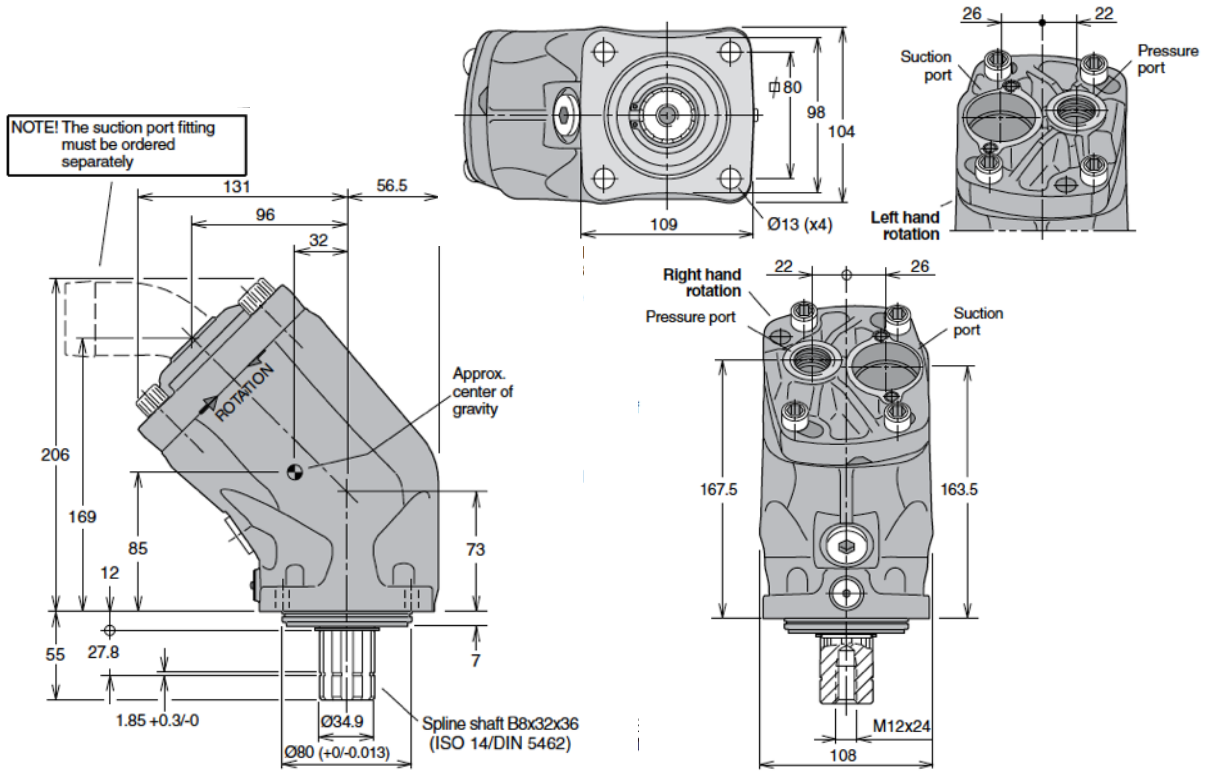

Hydraulik-Kompetenz AG
Postfach 137
CH-8808 Pfäffikon SZ

Werkstatt & Lieferadresse
Neuzaunstrasse 2
CH-8723 Rufi

Tel. 055 619 52 00
Fax 055 615 29 61

www.hydraulik.ch
info@hydraulik.ch