Druckbegrenzungsventil
vorgesteuert

DB 20-2-5X/315
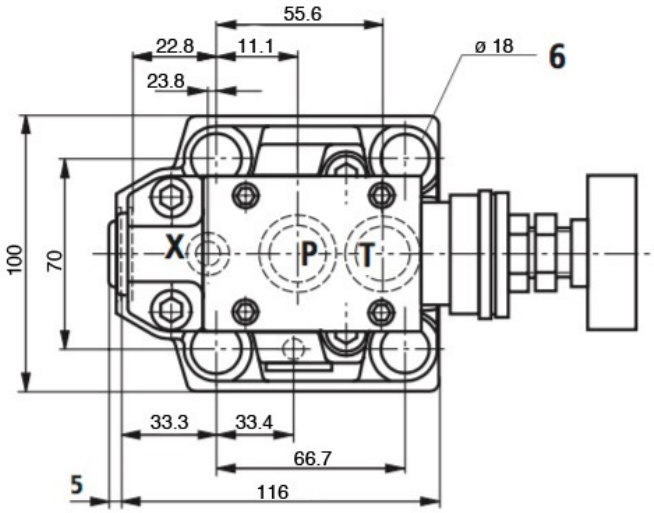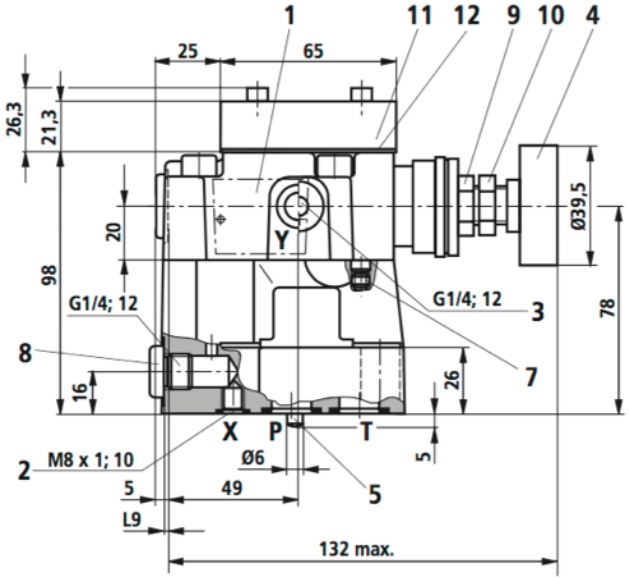
Nenngrösse 20	
max. Betriebsdruck (Anschluss P,X)	350 bar
max. Einstelldruck	315 bar
max. Volumenstrom	500 l/min
Masse	3.5 kg