Druckbegrenzungsventil
vorgesteuert

DB 10-2-52/250E.
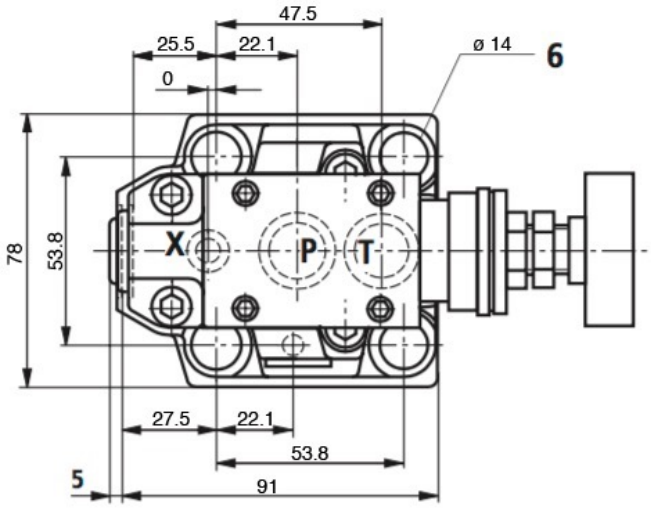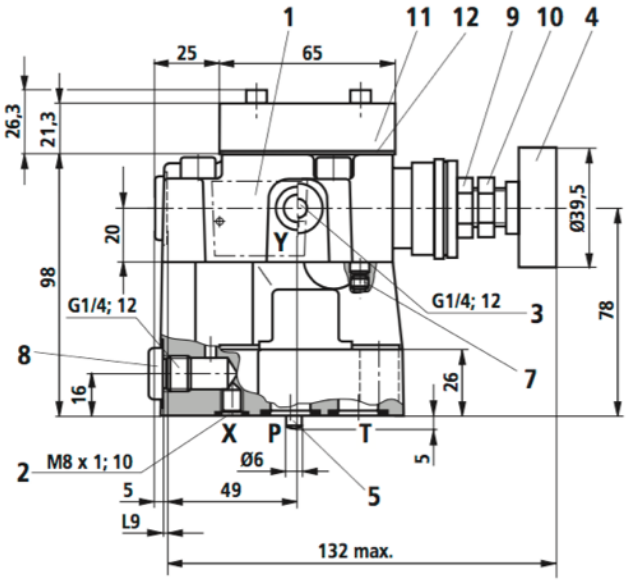
Nenngrösse 10	
max. Betriebsdruck (Anschluss P,X)	350 bar
max. Einstelldruck	250 bar
max. Volumenstrom	250 l/min
Masse	2.6 kg