Bypass-Ventil
zu Parker F1-81/-101 und T1-121

BPV-F1 bzw. BPV-T1
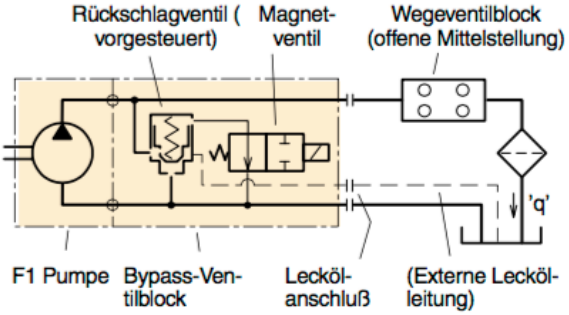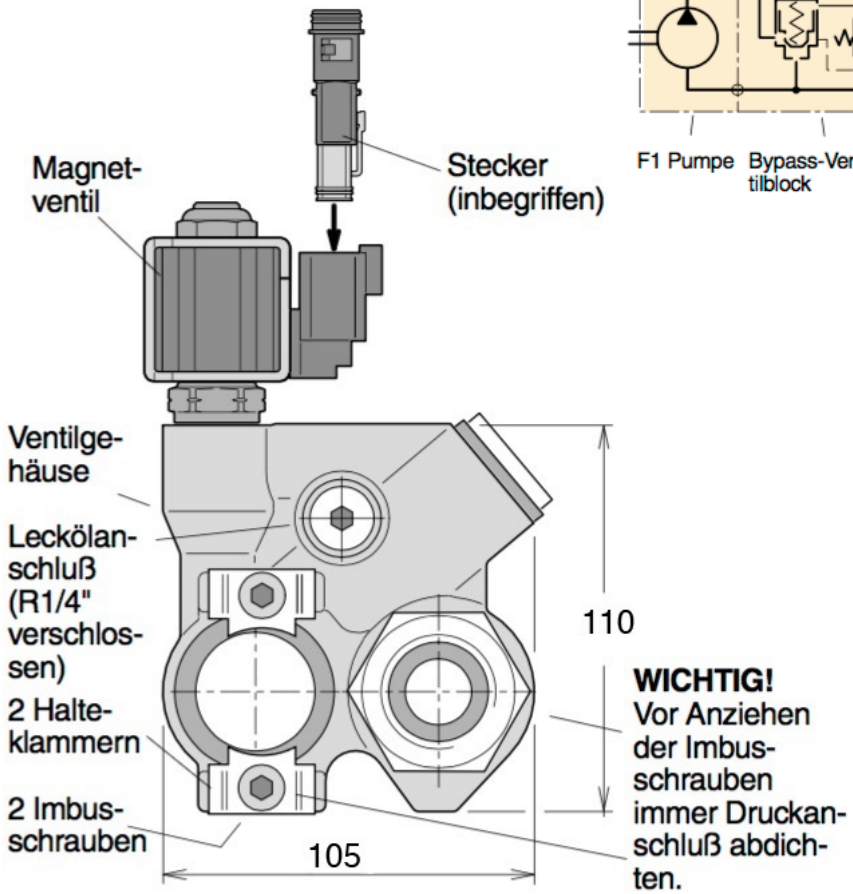
Ohne Nothandbetätigung	
Max. Arbeitsdruck	350 bar
Höchstdruck	400 bar
Magnetventil-Spannung	24 VDC
Erforderliche Leistung	14 W
Betriebsart	Magnetventil aktiv; Bypass-Ventil geschlossen
Drehmoment	100 Nm