Axialkolben-Verstellmotor

A6VM 55 HAXT /63W-VZB017A

Nenngrösse 55

Verdrängungsvolumen	54.8 cm^3/U
Drehzahl	4450 min^{-1}
Schluckstrom	244 l/min
Drehmoment bei 400 bar	349 Nm
Füllmenge	0.75 Liter
Masse	28 kg

Drehrichtung
Wechselnd

Dichtungen
FKM Fluor-Kautschuk

HA2T Automatische Verstellung

- hochdruckabhängig, mit Druckanstieg 100 bar
- Regelbeginn, Einstellbereich: 80 … 350 bar
- Übersteuerung hydraulisch ferngesteuert, proportional

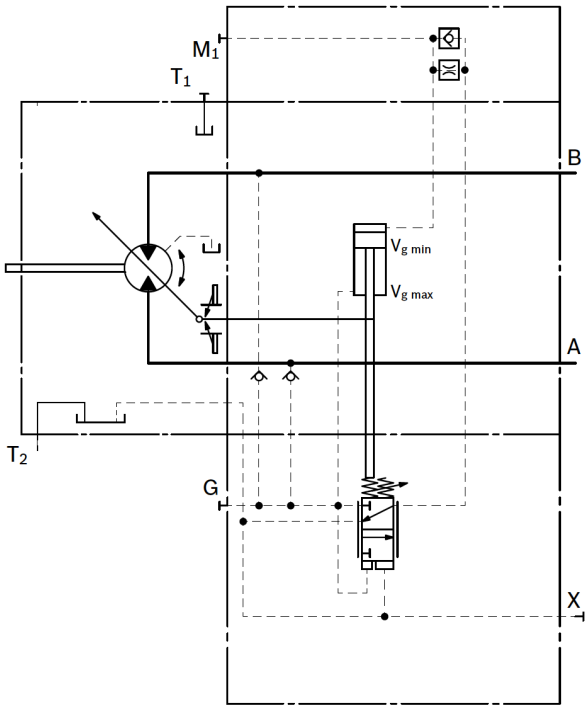

Triebwelle
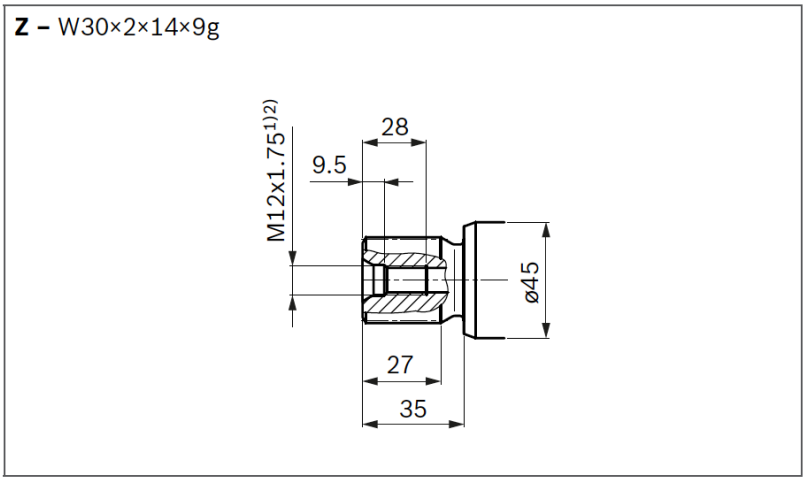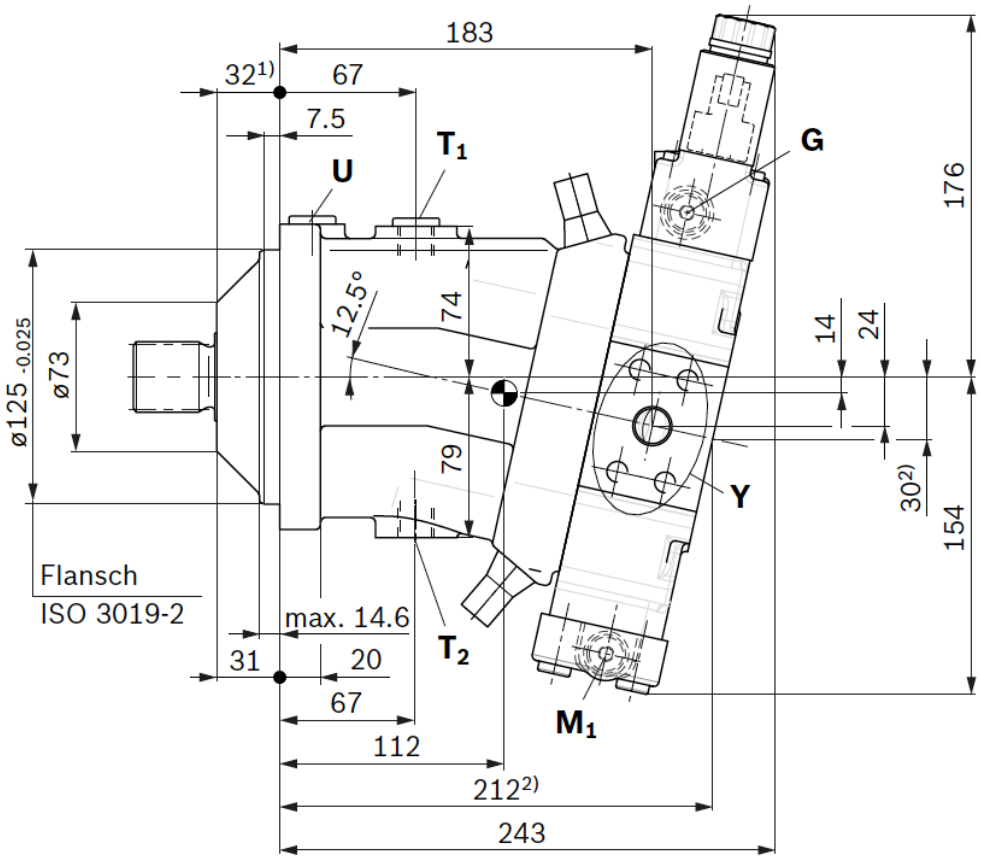
Zahnwelle DIN 5480, ø 45 mm
Flansch ISO 3019-2, ø 125 mm