Axialkolben-Verstellmotor

A6VM 200 HD1E /63W-VAB010B

Nenngrösse 200

Verdrängungsvolumen	200 cm^3/U
Drehzahl	2900 min^{-1}
Schluckstrom	580 l/min
Drehmoment max.	1273 Nm
Füllmenge	2,7 Liter
Masse	78 kg

Drehrichtung
Wechselnd

Dichtungen
FKM Fluor-Kautschuk

HD1E Proportionalverstellung hydraulisch

- Steuerdruckanstieg 10 bar
- Druckregelung hydraulisch übersteuert, zweipunkt

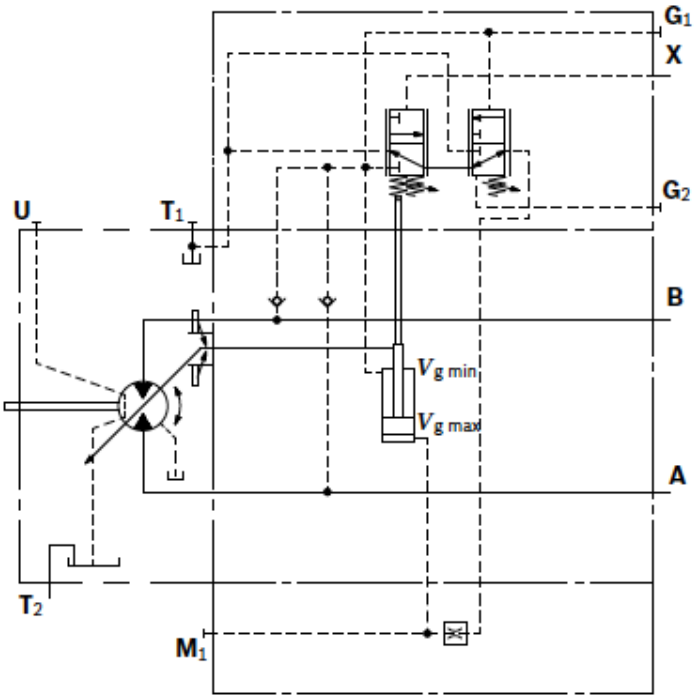

Triebwelle
Zahnwelle DIN 5480

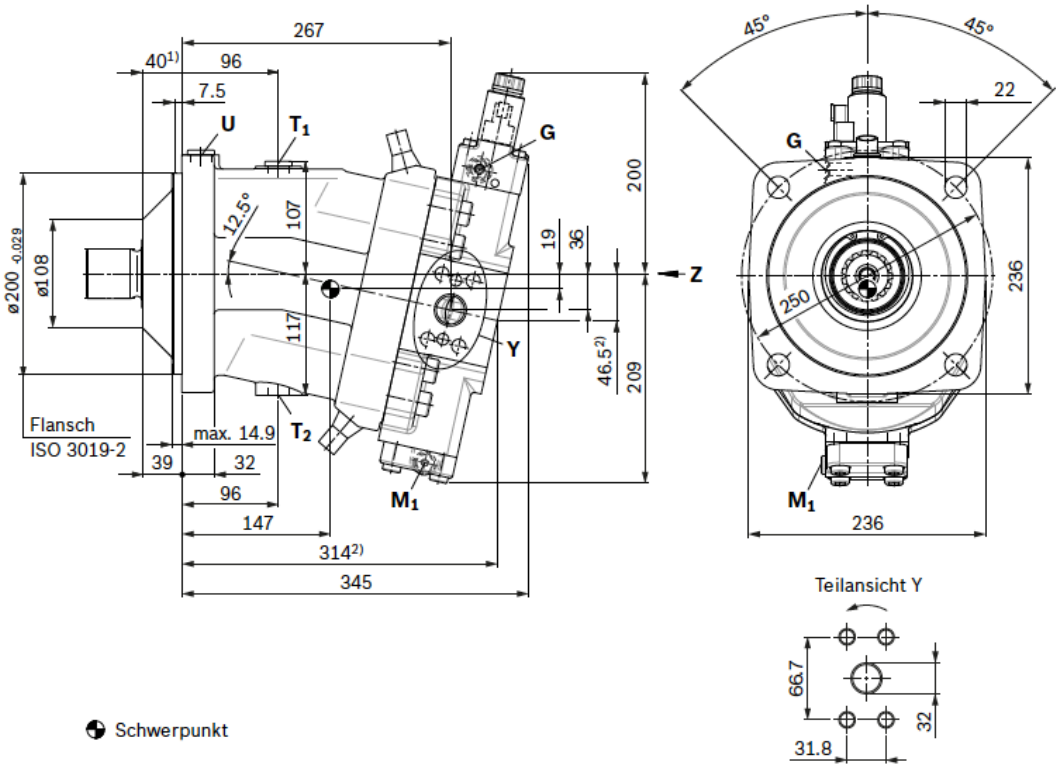

▼ **Zahnwelle DIN 5480**
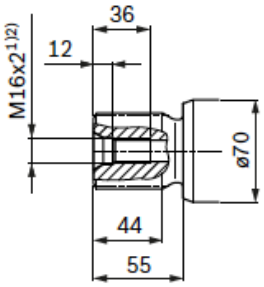
A – W50×2×24×9g