Axialkolben-Verstellmotor

A6VM 200 HA1T /63W-VAB010A

Nenngrösse 200

Verdrängungsvolumen	200 cm³/U
Drehzahl	2900 min⁻¹
Schluckstrom	580 l/min
Drehmoment max.	1273 Nm
Füllmenge	2,7 Liter
Masse	78 kg

Drehrichtung
Wechselnd

Dichtungen
FKM Fluor-Kautschuk

HA1T Automatische Verstellung

- hochdruckabhängig, mit minimalen Druckanstieg
- hydraulische Übersteuerung ferngesteuert, proportional

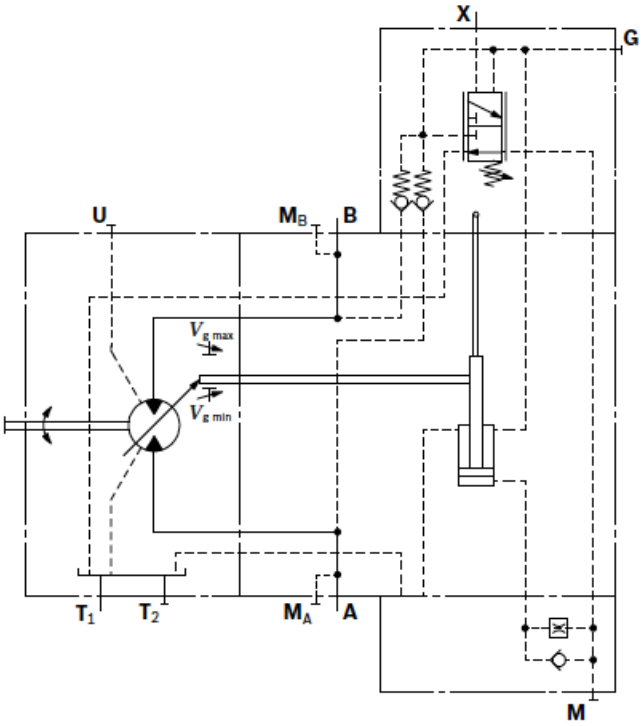

Triebwelle

Zahnwelle DIN 5480

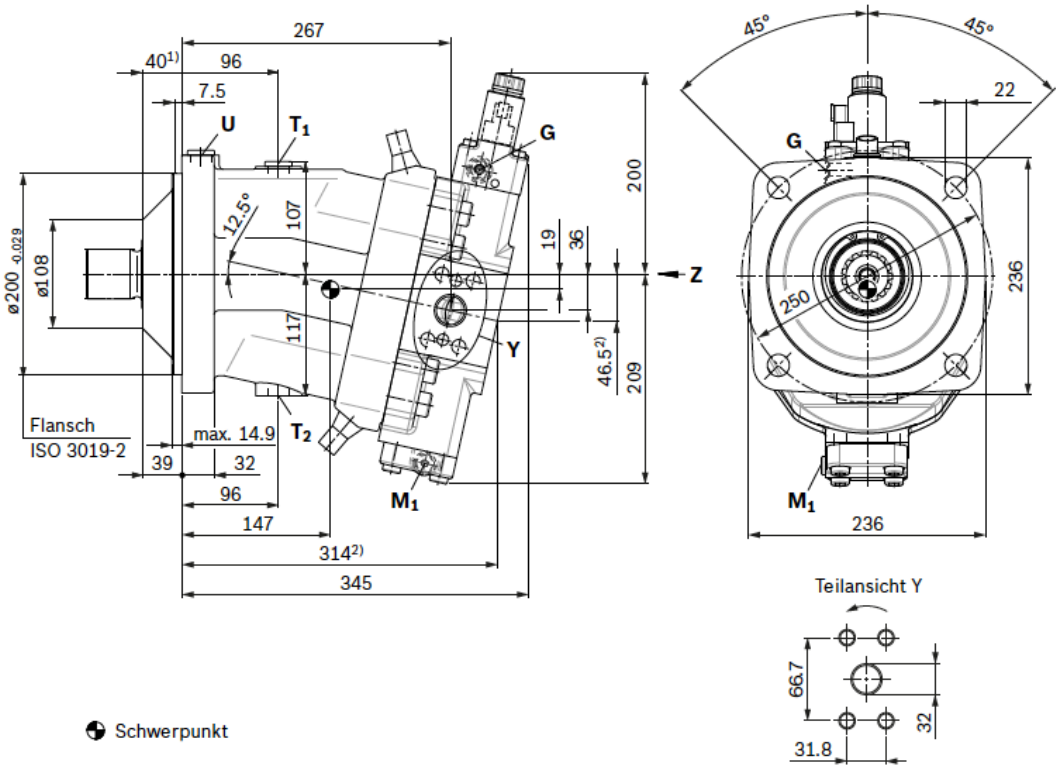

▼ **Zahnwelle DIN 5480**
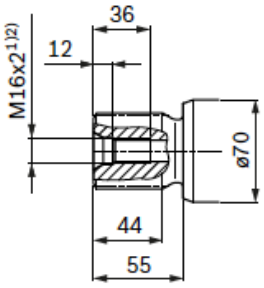
A – W50×2×24×9g