# Axialkolben-Verstellmotor

## A6VM 107 HZ3 /63W-VAB020B

**Nenngrösse 107**

| | |
|---|---|
| Schluckvolumen | 107 $cm^3$/U |
| Drehzahl | 3550 $min^{-1}$ |
| Schluckstrom | 380 l/min |
| Drehmoment | 681 Nm |
| Füllmenge | 1.5 Liter |
| Masse | 46 kg |

**Drehrichtung**
Wechselnd

**Dichtungen**
FKM Fluor-Kautschuk

**HZ Zweipunktverstellung hydraulisch**

HZ3 (Gleichgangkolben) mit beidseitig wirkendem Drosselstift, symmetrisch

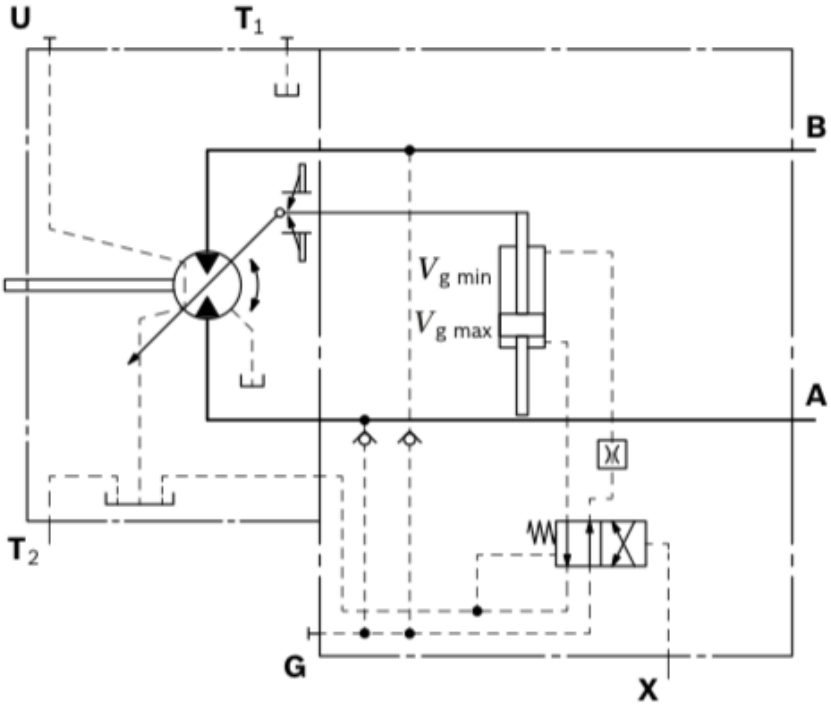

## Triebwelle

Zahnwelle DIN 5480, ø 60 mm
Flansch ø 160 mm

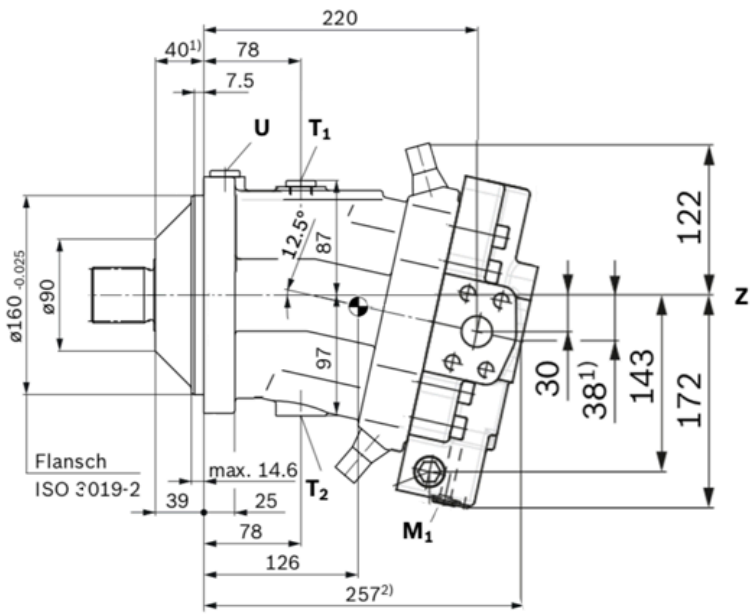


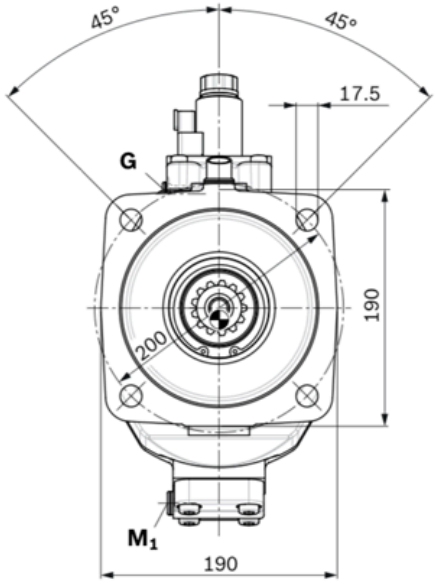


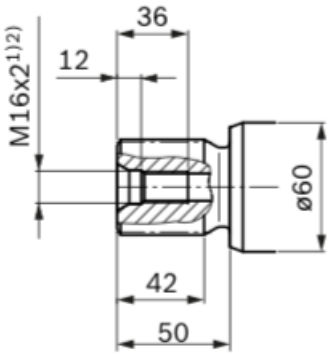


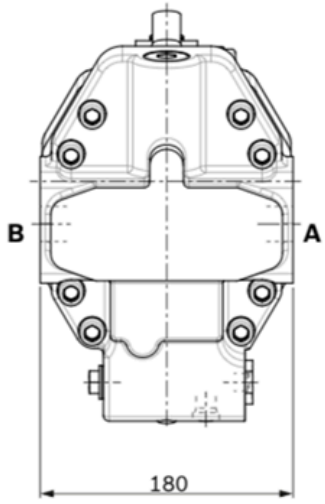


17.08.2022