# Axialkolben-Verstellpumpe
## offener Kreislauf

# A4VSO 500 HSK /30R-PPH13N00

**Nenngrösse 500**

| | |
|---|---|
| Verdrängungsvolumen | 500 $cm^3$/U |
| Drehzahl | 1320 $min^{-1}$ |
| Volumenstrom max. | 660 l/min |
| Volumenstrom n=1500 $min^{-1}$ | 581 l/min |
| Leistung | 385 kW |
| Füllmenge | 14 Liter |
| Masse | 320 kg |

**Drehrichtung**
Rechts

**Dichtungen**
NBR Nitril-Kautschuk, Wellendichtring FKM (Fluor-Kautschuk)

**HSK Regelsystem mit Servoventil**
- Hydraulische Regelung mit Servoventil
- zur elektrischen Verdrängungsvolumen-Regelung mit VT-SR7-1X
- mit Kurzschlussventil

Die stufenlose Verstellung des Verdrängungsvolumens erfolgt über ein Servo- oder Proportionalventil und elektrische Schwenkwinkelrückmeldung. Das HS4P-Regelsystem ist mit angebautem Druckmessumformer ausgerüstet, so dass sie zur elektr. Druck- und Leistungsregelung komplettiert werden kann.

Wahlweise:
Servoventil (HS);
Proportionalventil (HS4);
Kurzschlussventil (HSK, HS4K, HS4KP);
ohne Ventile (HSE, HS4E).
zum Unteröleinsatz (HS4M)

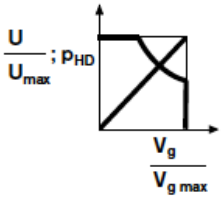


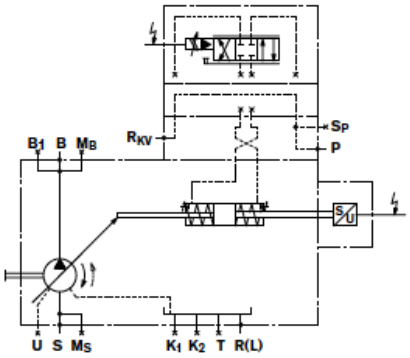

## Triebwelle
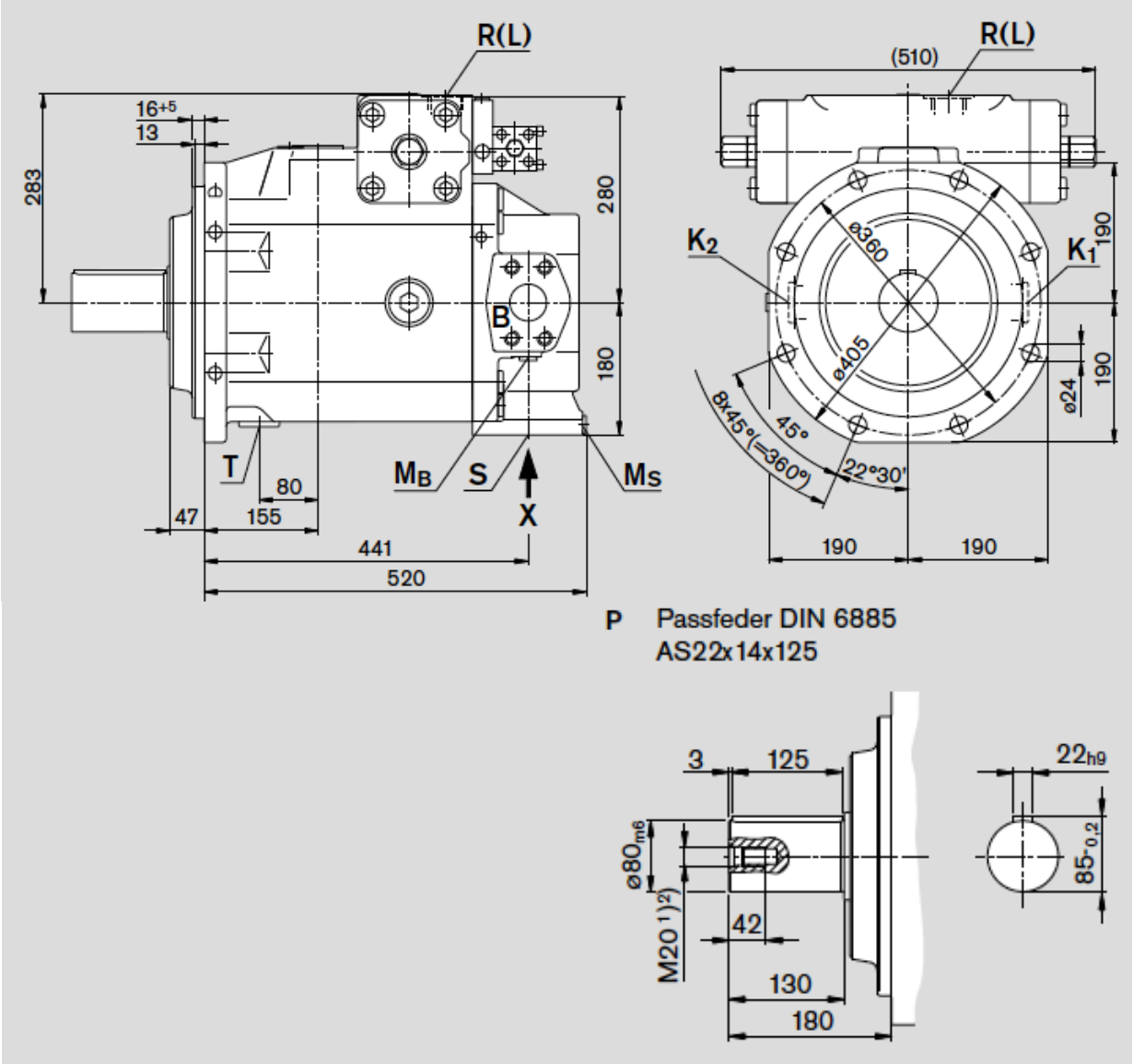
zylindrische Welle mit Passfeder DIN 6885, ø 80 mm