Axialkolben-Verstellpumpe
geschlossener Kreislauf

A4VG 56 DA1D8 /32R-NAC02F005SH

Nenngrösse 56

Verdrängungsvolumen	56 cm^3/U
Drehzahl	3600 min^{-1}
Volumenstrom max.	202 l/min
Leistung	134 kW
Masse	382 kg

Drehrichtung
Rechts

Dichtungen
NBR Nitril-Kautschuk, Wellendichtring FPM

DA1D8 Hydraulische Verstellung
- drehzahlabhängig
- Magnetspannung U = 12 V
- mit Druckabschneidung
- mit DA-Regelventil, fest eingestellt und hydraulischen Inchventil angebaut, Ansteuerung mit Mineralöl

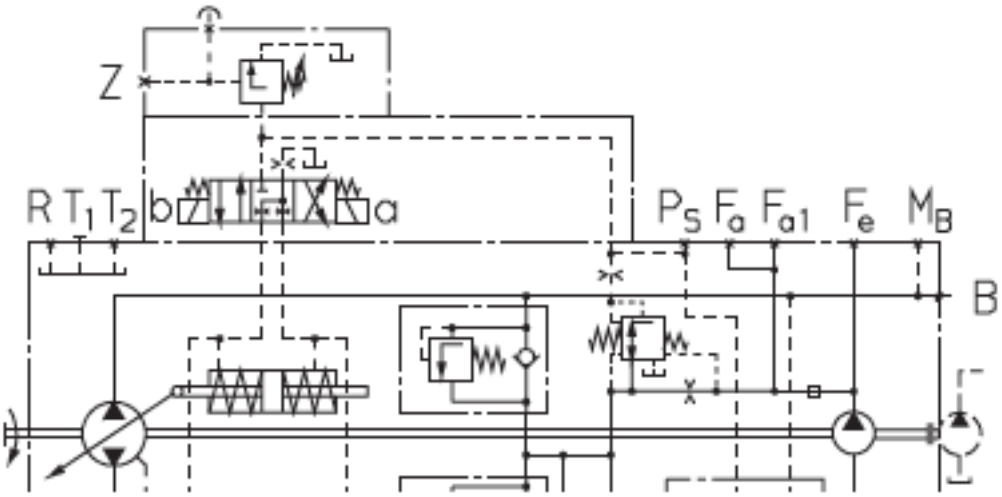

Triebwelle

Flansch SAE-C, ø127 mm
Zahnwelle DIN 5480, ø 29.6 mm

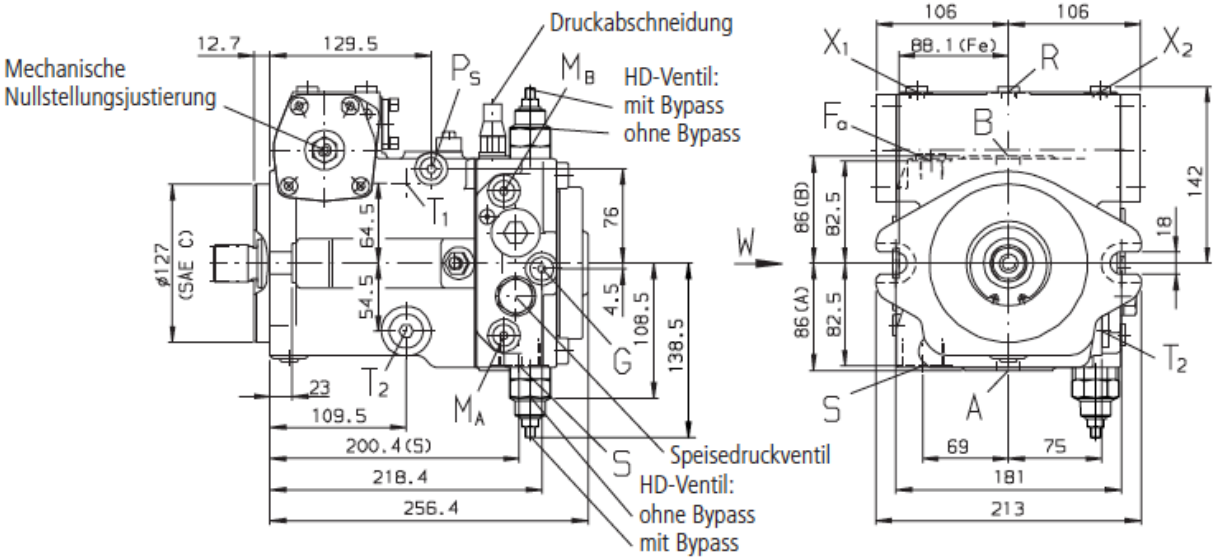

A

Zahnwelle
W 35x2x30x16x9g
DIN 5480

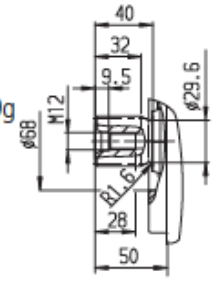

Filterung
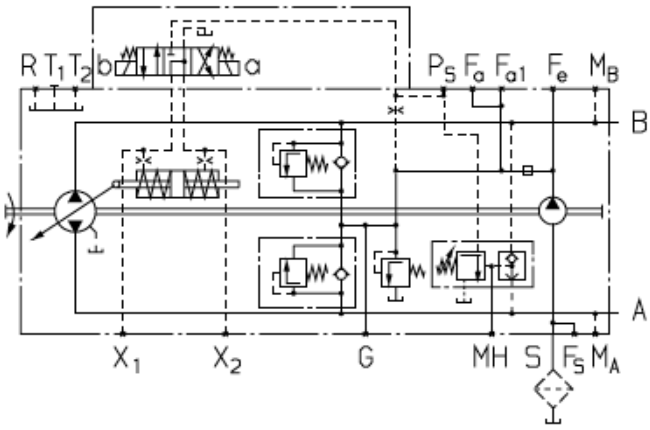
- Filterung in der Saugleitung der Hilfspumpe (Füllpumpe)