Axialkolben-Konstantpumpe
offener Kreislauf

A2FO 23 /61R-PZB05

Nenngrösse 23

Verdrängungsvolumen	22.9 cm³/U
Drehzahl	2500 min⁻¹
Volumenstrom	57 l/min
Leistung bei 350 bar	33 kW
Drehmoment bei 350 bar	128 Nm
Füllmenge	0.20 Liter
Masse	9.5 kg

Drehrichtung
Rechts

Triebwelle
Zahnwelle DIN 5480, ø 30 mm
Flansch ISO 3019-2, 4-Loch, ø 100 mm

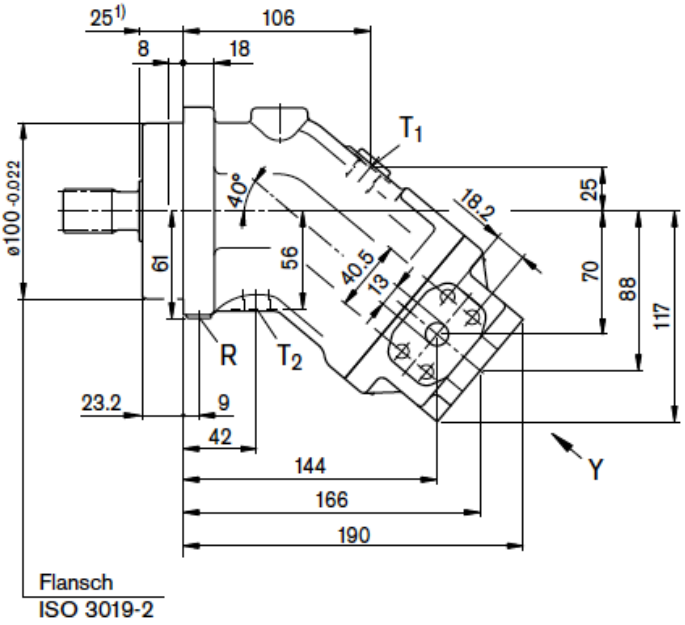

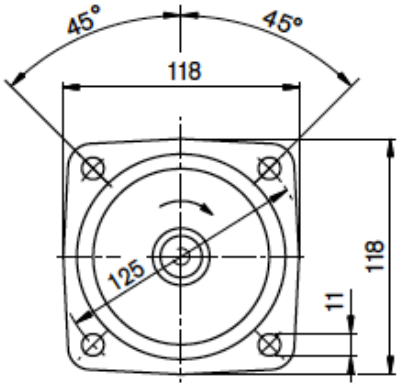
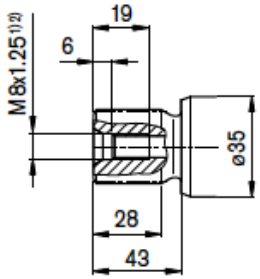
Z Zahnwelle DIN 5480
W25x1.25x18x9g