Axialkolben-Konstantmotor

A2FM 80 /61W-VAB

Nenngrösse 80

Schluckvolumen	80 cm^3/U
Drehzahl	4500 min^{-1}
Schluckstrom	360 l/min
Drehmoment bei 350 bar	445 Nm
Füllmenge	0.55 Liter
Masse	23 kg

Drehrichtung
Wechselnd
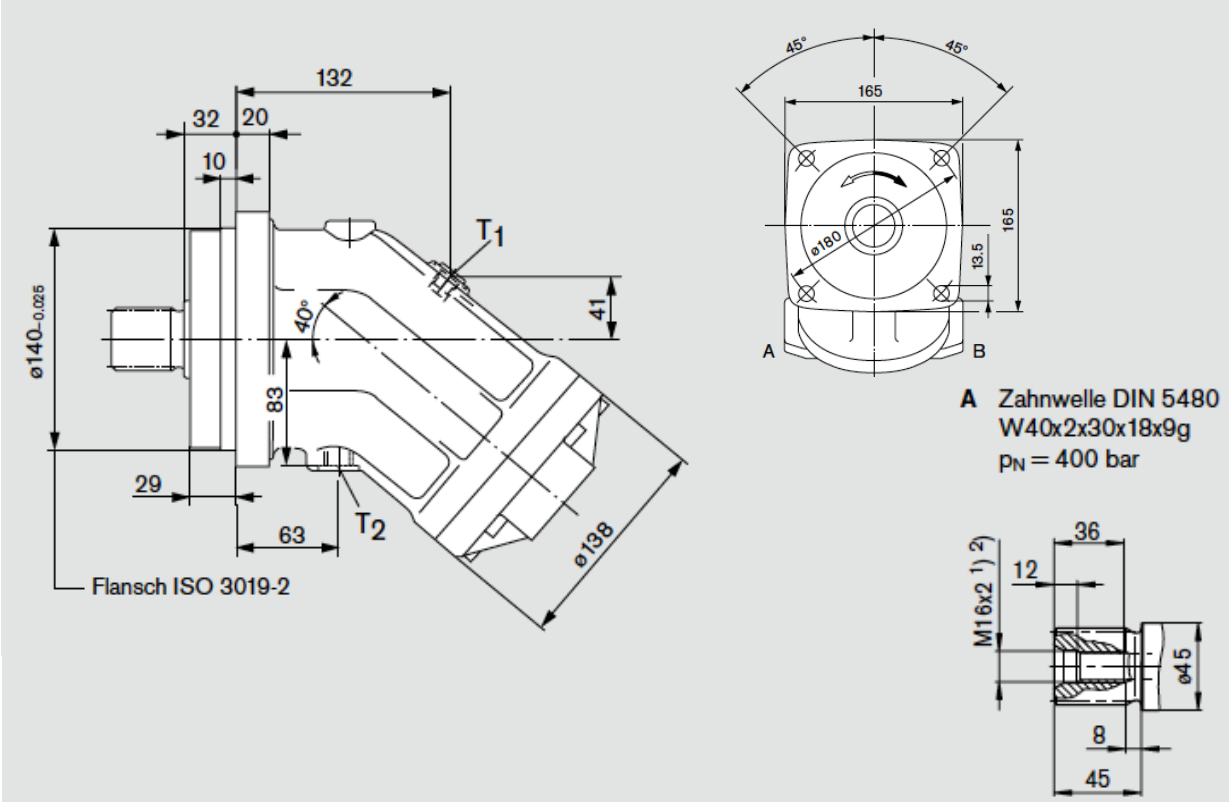
Triebwelle
Zahnwelle DIN 5480, ø 45 mm
Flansch ISO 3019-2, 4-Loch, ø 140 mm