Hydraulik-Kompetenz AG
Neuzaunstrasse 2, CH-8723 Rufi
+41 (0)55 619 52 00

info@hydraulik.ch
www.hydraulik.ch
www.hydraulikshop.ch

Axialkolben-Konstantmotor

A2FM 63 /61W-PAB011

Nenngrösse 63

Schluckvolumen	63 cm^3/U
Drehzahl	5000 min^{-1}
Schluckstrom	315 l/min
Drehmoment bei 350 bar	350 Nm
Füllmenge	0.45 Liter
Masse	18 kg

Drehrichtung
Wechselnd

Triebwelle
Zahnwelle DIN 5480, ø 40 mm
Flansch ISO 3019-2, 4-Loch, ø 125 mm

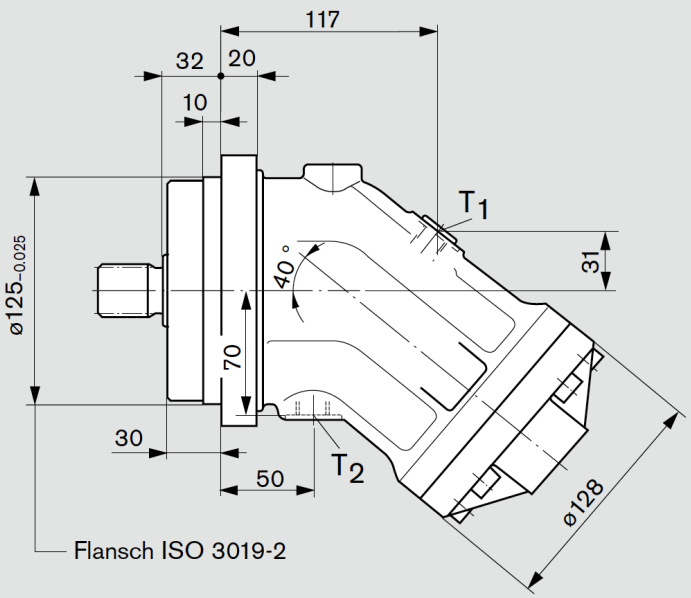

A Zahnwelle DIN 5480
W35x2x30x16x9g
p_N = 400 bar

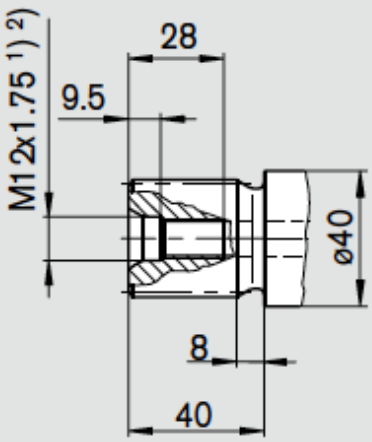

17.08.2022