Axialkolben-Verstellpumpe
offener Kreislauf

A11VO 60 LRH6 /10R-NZC12N00

Nenngrösse 60

Verdrängungsvolumen	58.5 cm³/U
Drehzahl	2700 min⁻¹
Volumenstrom max.	158 l/min
Leistung	92 kW
Drehmoment	326 Nm
Füllmenge	1.35 Liter
Masse	40 kg

Drehrichtung
Rechts

Dichtungen
NBR Nitril-Kautschuk, Wellendichtring FKM (Fluor-Kautschuk)

LRH6 Leistungsregler mit Hubbegrenzung
positive Kennung 10 bar

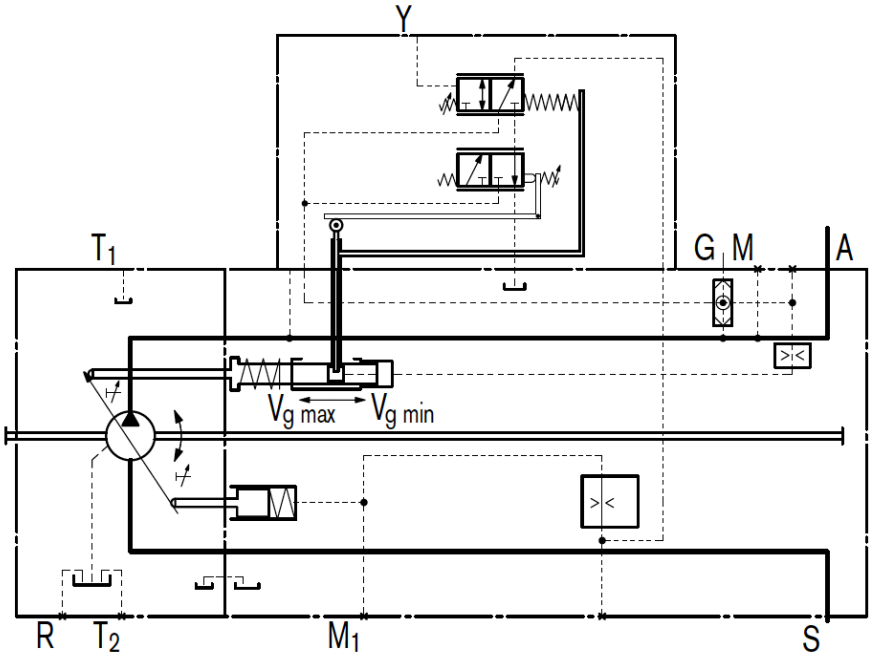

Triebwelle
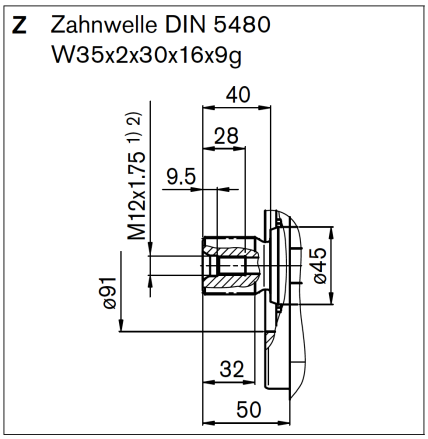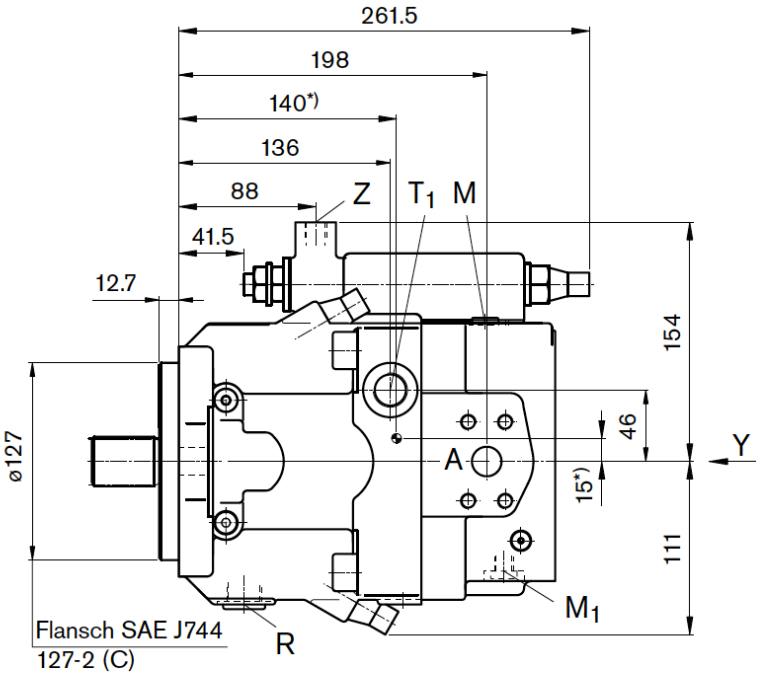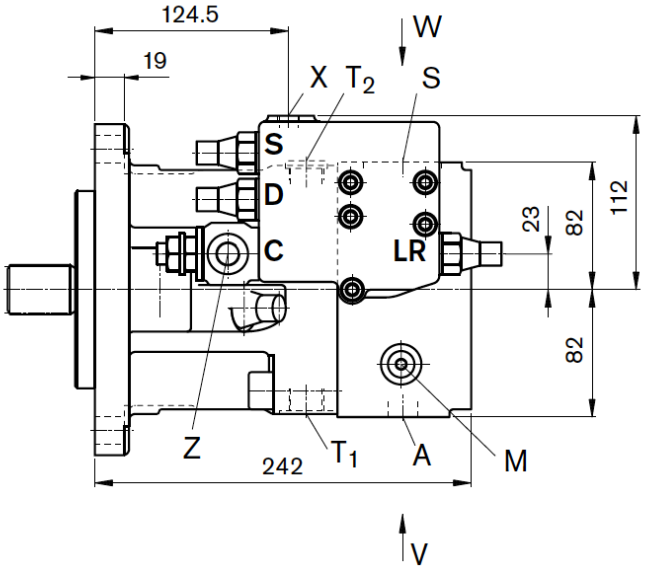
Zahnwelle DIN 5480