Axialkolben-Verstellpumpe
offener Kreislauf

A10VSO 45 DFR /52L-PSC12N00

Nenngrösse 45

Verdrängungsvolumen	45 cm^3/U
Drehzahl	3000 min^{-1}
Volumenstrom max.	135 l/min
Leistung	63 kW
Füllmenge	1.0 Liter
Masse	25.8 kg

Drehrichtung
Links

DFR Druck- und Förderstromregler
X-Kanal verschlossen

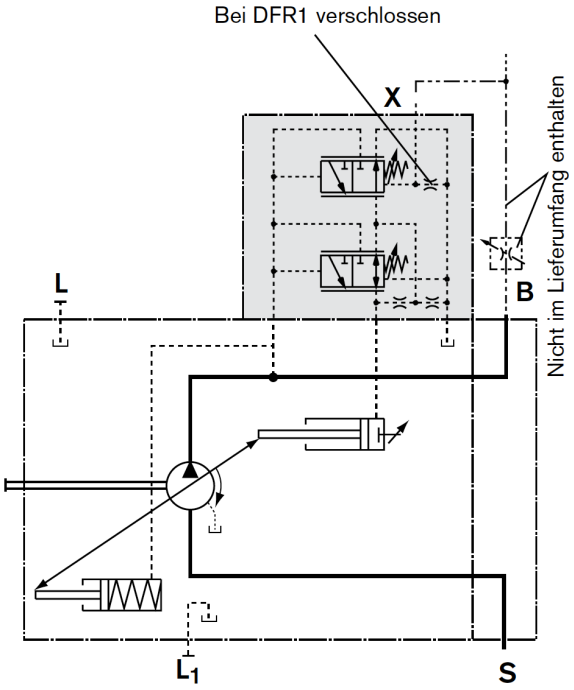

Triebwelle

Zahnwelle 15 Zähne 16/32 DP
Flansch ISO 3019-1, ø 127 mm

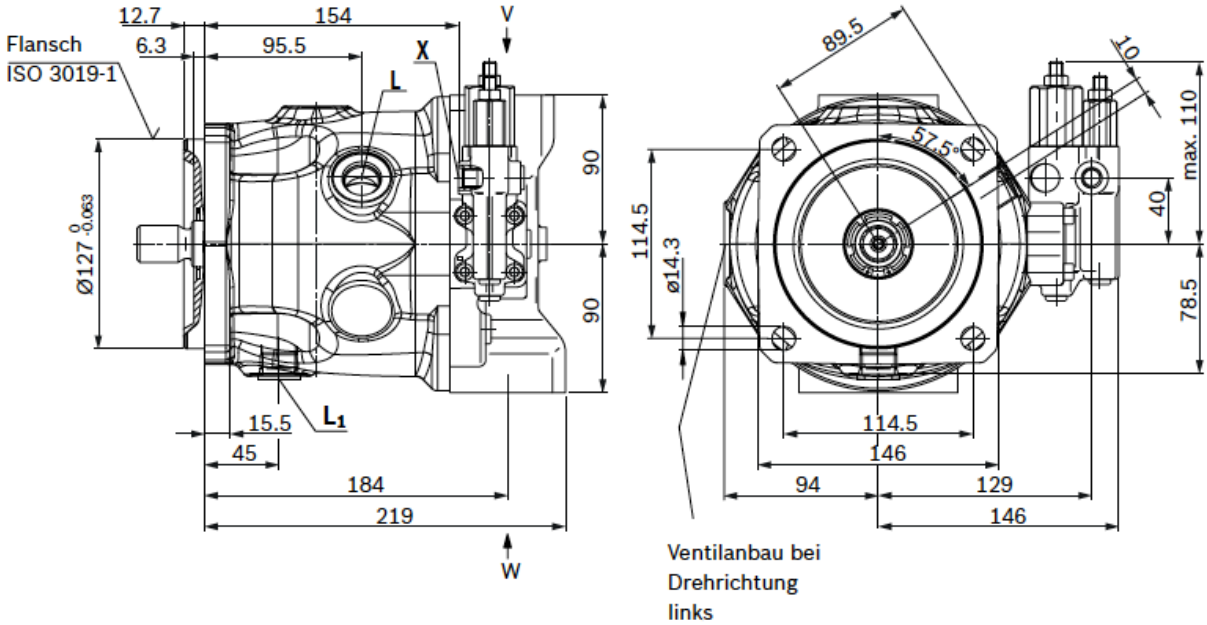
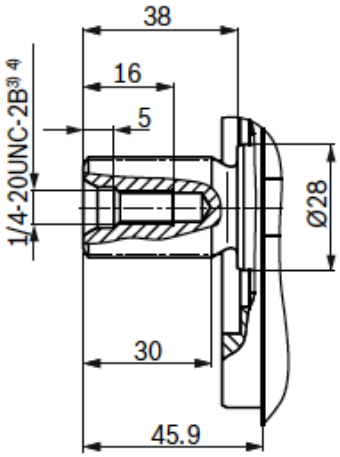
S – 15T 16/32DP[1)]