Axialkolben-Verstellpumpe
offener Kreislauf

A10VSO 10 DFR1 /52R-PPA14N00

Nenngrösse 10

Verdrängungsvolumen	10.5 cm^3/U
Drehzahl	3600 min^{-1}
Volumenstrom max.	37 l/min
Volumenstrom n=1500 min^{-1}	15 l/min
Leistung	16 kW
Füllmenge	0.2 Liter
Masse	8 kg

Drehrichtung
Rechts

DFR1 Druck- und Förderstromregler
Druckregler mit Förderstromregelung, hydraulisch, X-T verschlossen

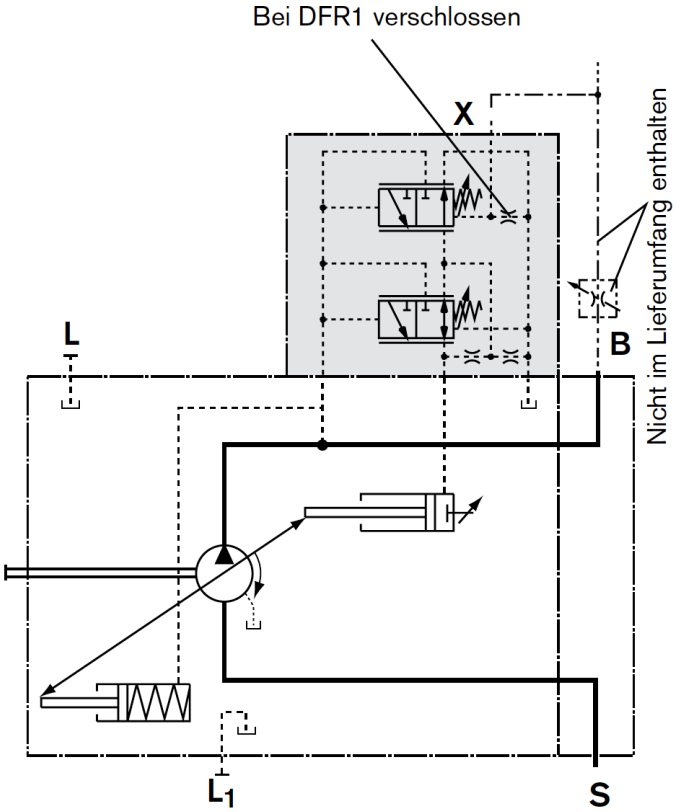

Triebwelle
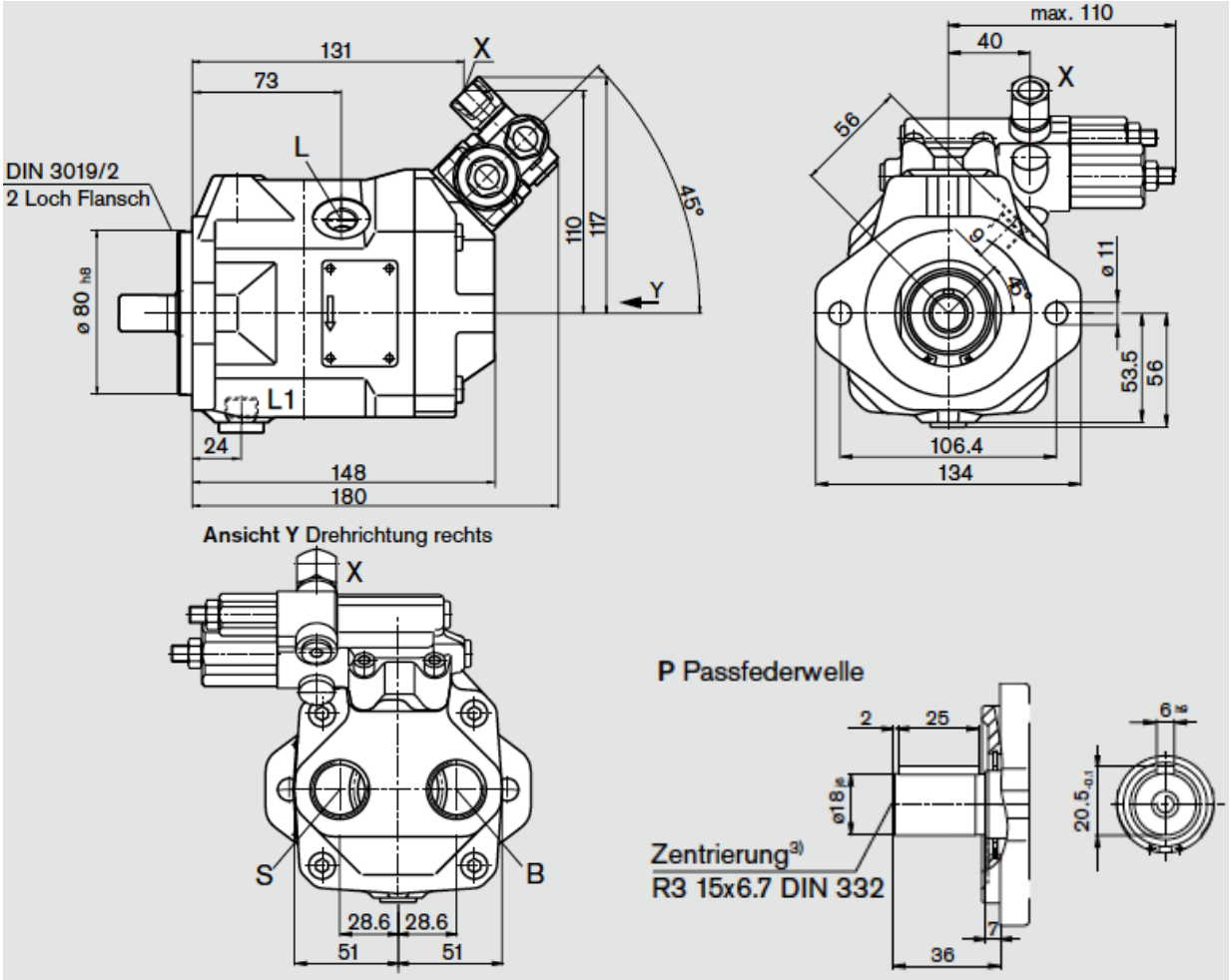
Zylindrische Welle mit Passfeder, ø 18 mm
Flansch DIN-Norm, 2-Loch, ø 80 mm