Axialkolben-Verstellpumpe
offener Kreislauf

A10VO 45 DFR /52R-PSC64N00

Nenngrösse 45

Verdrängungsvolumen	45 cm^3/U
Drehzahl	2600 min^{-1}
Volumenstrom max.	117 l/min
Volumenstrom n=1500 min^{-1}	68 l/min
Leistung	49 kW
Füllmenge	0.5 Liter
Masse	18 kg

Drehrichtung
Rechts

Dichtungen
NBR Nitril-Kautschuk, Wellendichtring in FKM (Fluor-Kautschuk)

DFR Druck- und Förderstromregler
Druckregler mit Förderstromregelung, hydraulisch, X-T offen

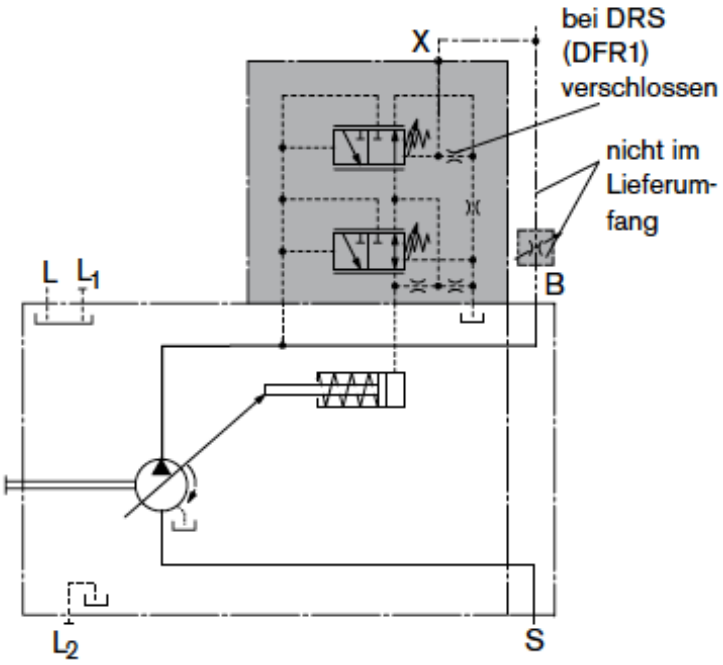

Triebwelle
Zahnwelle SAE-B, 15 Zähne 16/32 DP
Flansch SAE-B, 2-Loch, ø 101.6 mm

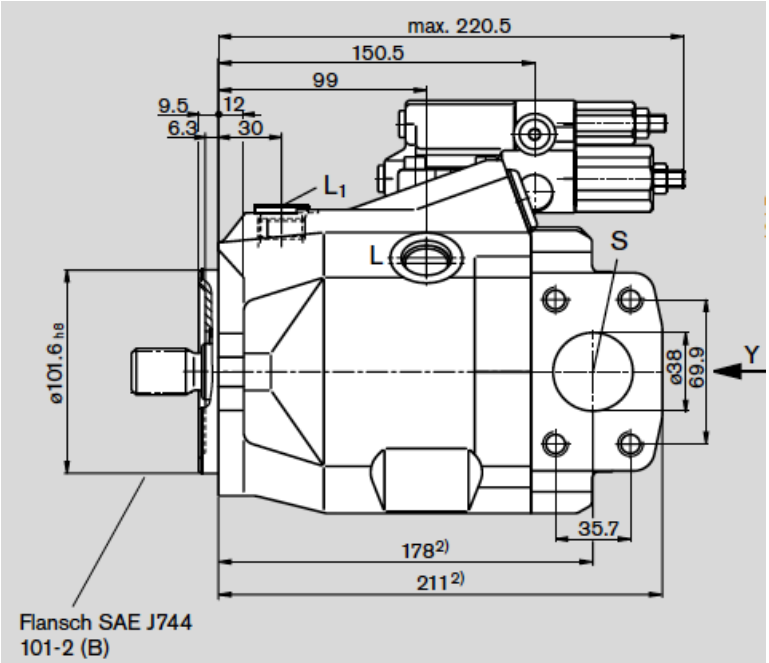
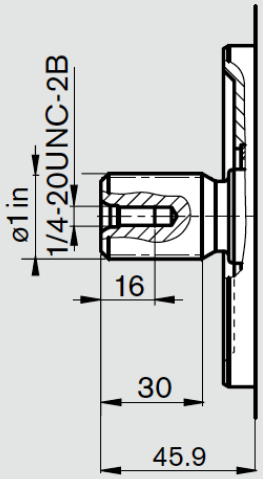
S Zahnwelle
1 in 15T 16/32DP[1)]
(SAE J744 - 25-4 (B-B))