Axialkolben-Verstellpumpen

offener Kreislauf

Druckbereich
- max. Betriebsdruck = 250 bar

Baugrössen
- 18 cm³ – 70 cm³

Regler
- Druckregler
- Load-Sensing-Regler

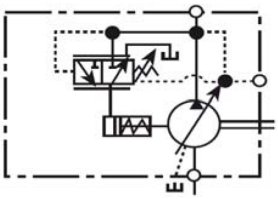
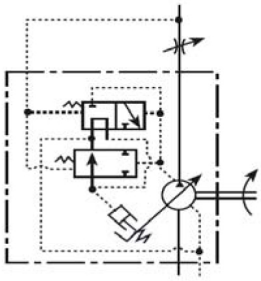

Technische Daten

		V18A	V25A	V50A	V70A
Max. Fördermenge	cm³/U	17.8	25	51.5	69.7
Fördermenge bei 1500 U/min	l/min	26.7	37.5	77.2	104.5
Fördermenge bei 1800 U/min	l/min	32.0	45.0	92.7	125.4
Nominaldruck pN	bar	250	250	210	210
min. Pumpendrehzahl	U/min	500	500	500	500
max. Pumpendrehzahl	U/min	1800	1800	1800	1800
Gewicht	kg	13	22	55	56

Hydraulik-Kompetenz AG
Postfach 137
CH-8808 Pfäffikon SZ

Werkstatt und Lieferadresse
Neuzaunstrasse 2
CH-8723 Rufi

Tel. 055 615 29 60
Fax 055 615 29 61

www.hydraulik.ch
info@hydraulik.ch

V18A – metrische Abmessung

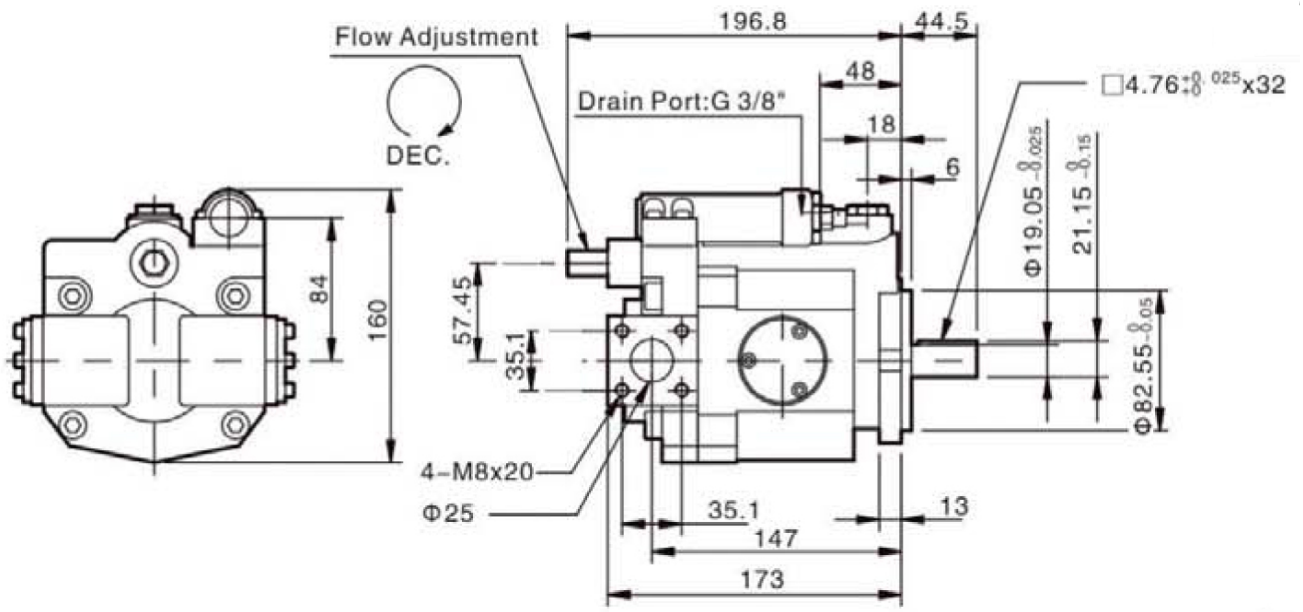

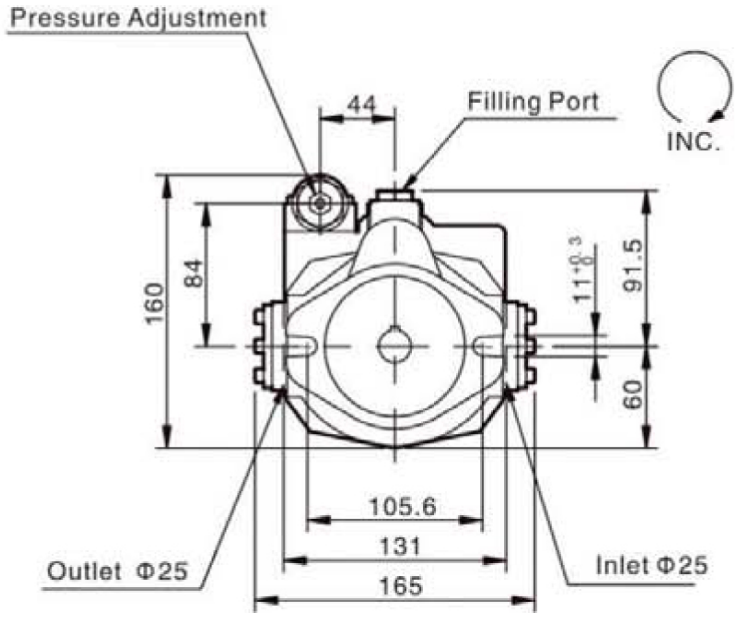

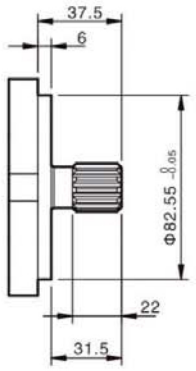

S:13T DP16/32

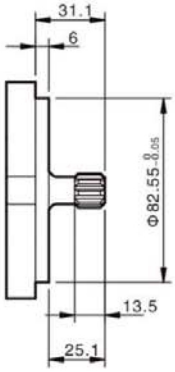

S1:9T DP16/32

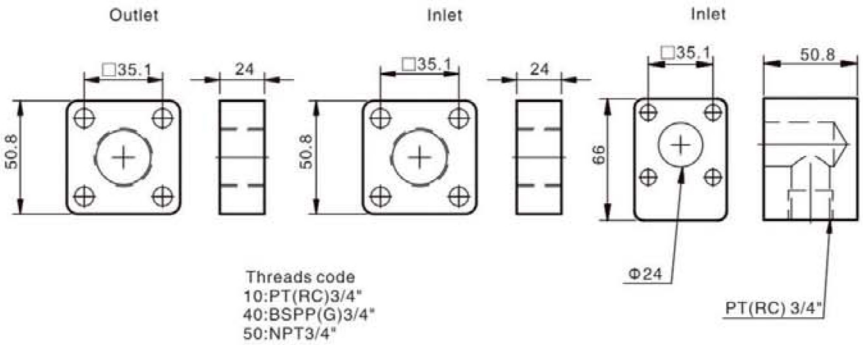

V25A – metrische Abmessung

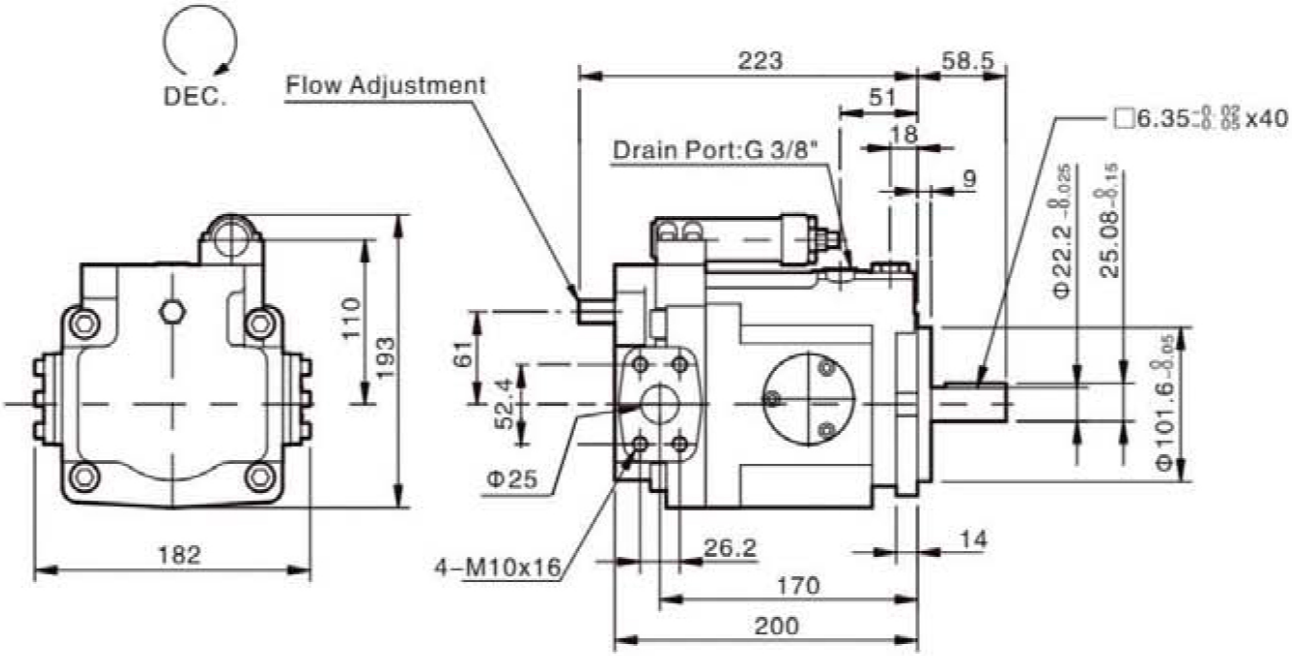

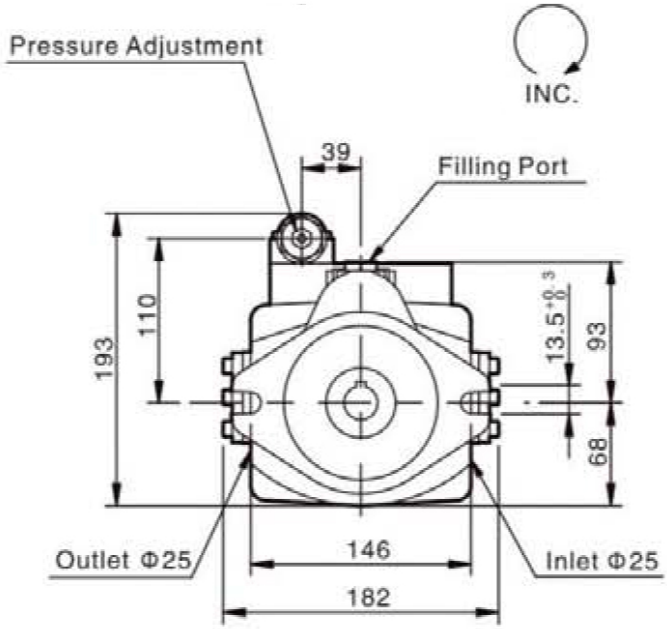

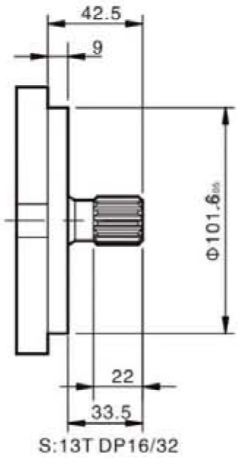

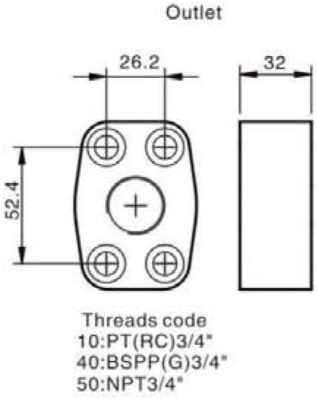

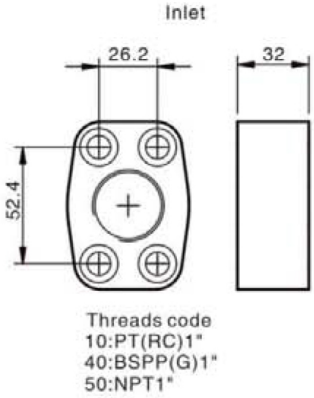

V50A und V70A – metrische Abmessung

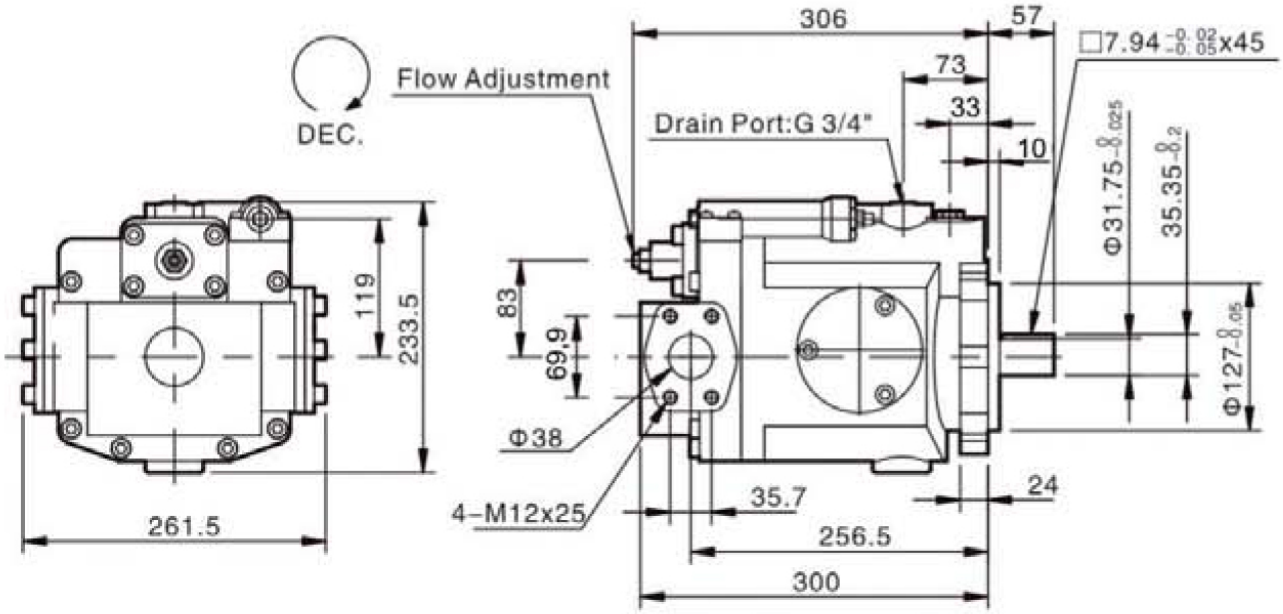

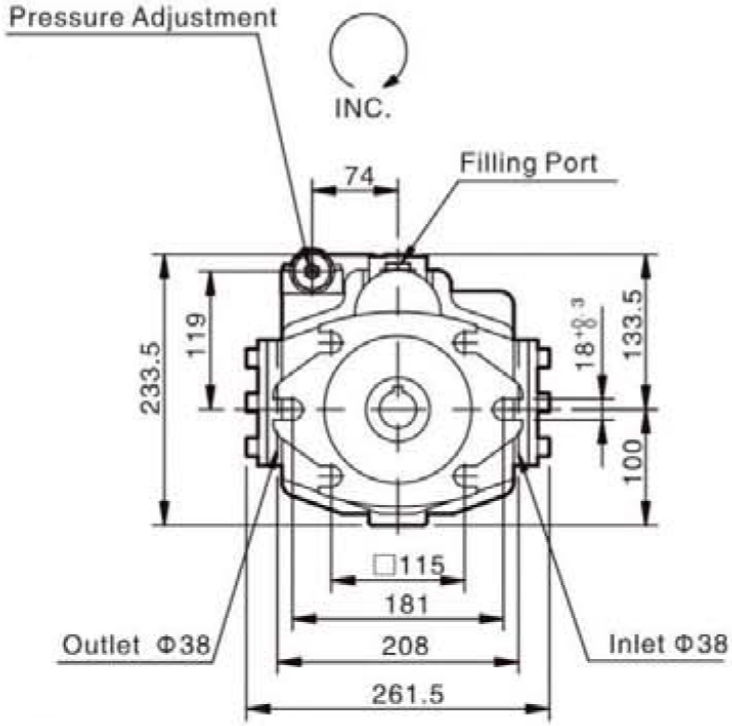

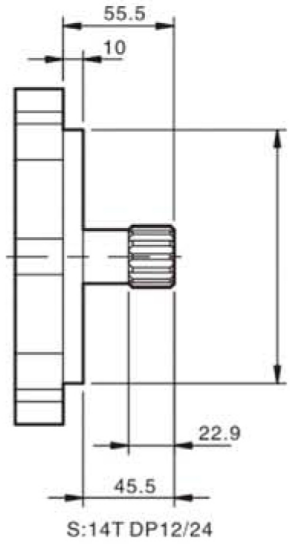

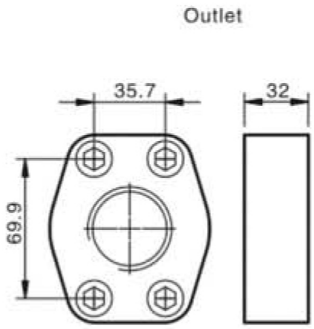

Threads code
10:PT(RC)1-1/4"
40:BSPP(G)1-1/4"
50:NPT1-1/4"

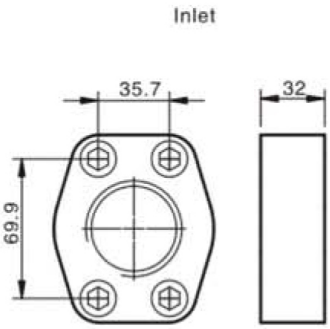

Threads code
10:PT(RC)1-1/2"
40:BSPP(G)1-1/2"
50:NPT1-1/2"