Zweikreispumpe

SLPD-40/20W-V-DL4-L35-S4S-4

Nenngrösse 40/20

Verdrängungsvolumen	40.7 + 20.3 cm^3/U
Volumenstrom n=1500 min^{-1}	61.0 + 30.4 l/min
Drehmoment	26.5 Nm
Masse	22 kg

Drehrichtung
Wechselnd

Triebwelle
Zahnwelle DIN 5462/ ISO 14, 8x32x34.9
Flansch ISO 7653-D, ø 80 mm

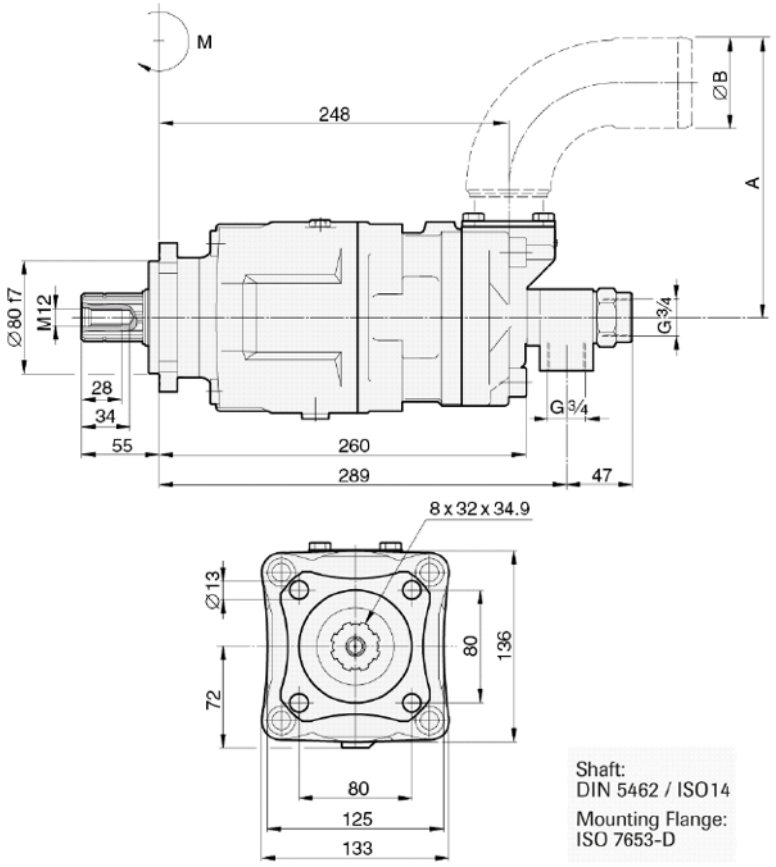

Hydraulik-Kompetenz AG
Postfach 137
CH-8808 Pfäffikon SZ

Werkstatt & Lieferadresse
Neuzaunstrasse 2
CH-8723 Rufi

Tel. 055 619 52 00
Fax 055 615 29 61

www.hydraulik.ch
info@hydraulik.ch