Axialkolben-Verstellmotor

SCM-056W-N-I43-W30-S2M-100

Nenngrösse 056

Verdrängungsvolumen	56.7 cm³/U
max. Drehzahl	5700 min⁻¹
max. Leistungsabgabe	80 kW
Masse	16.5 kg

Drehrichtung
Wechselnd

Dichtungen
Nitril

Triebwelle
Zahnwelle DIN 5480 W30x2x14x9g
Flansch ISO 3019-2, 4-Loch ø125 mm

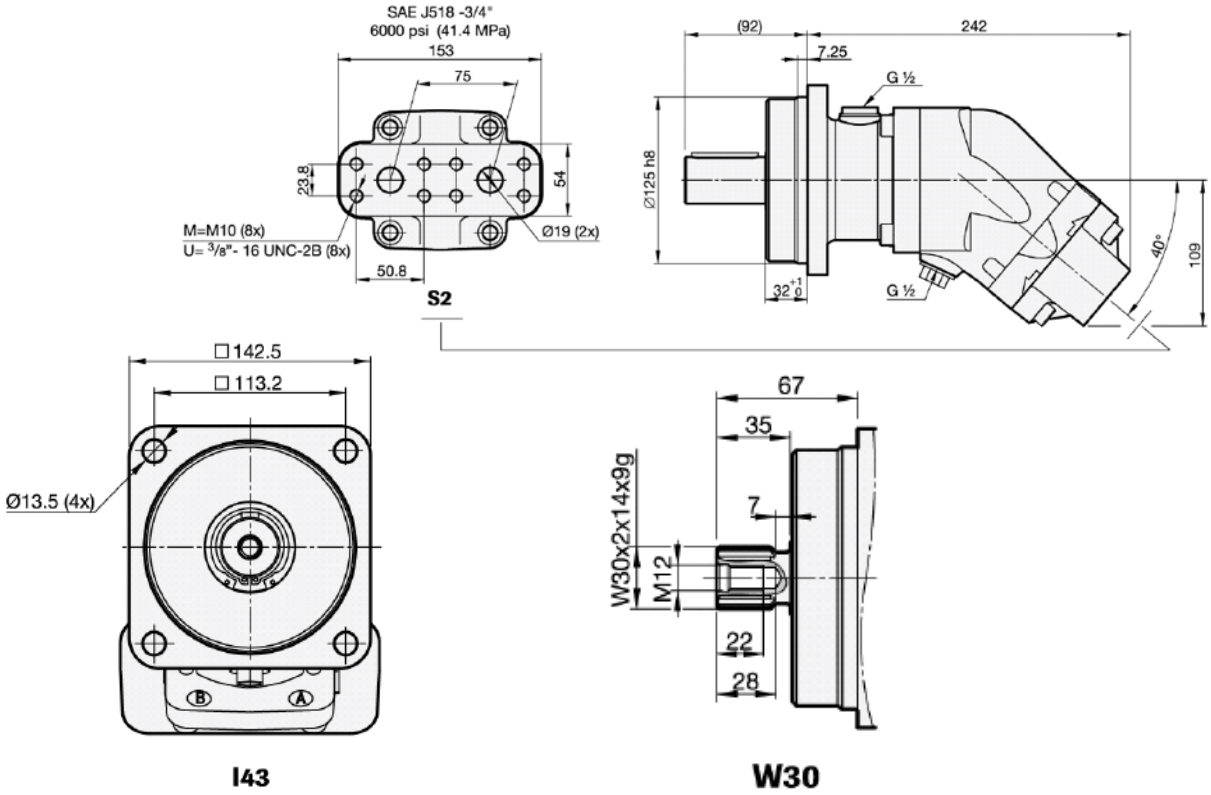

Hydraulik-Kompetenz AG
Postfach 137
CH-8808 Pfäffikon SZ

Werkstatt & Lieferadresse
Neuzaunstrasse 2
CH-8723 Rufi

Tel. 055 619 52 00
Fax 055 615 29 61

www.hydraulik.ch
info@hydraulik.ch