Axialkolben-Verstellmotor

SCM-047W-N-I43-K35-S2M-100

Nenngrösse 047

Verdrängungsvolumen	47.1 cm³/U
max. Drehzahl	5700 min⁻¹
max. Leistungsabgabe	65 kW
Masse	16.5 kg

Drehrichtung
Wechselnd

Dichtungen
Nitril
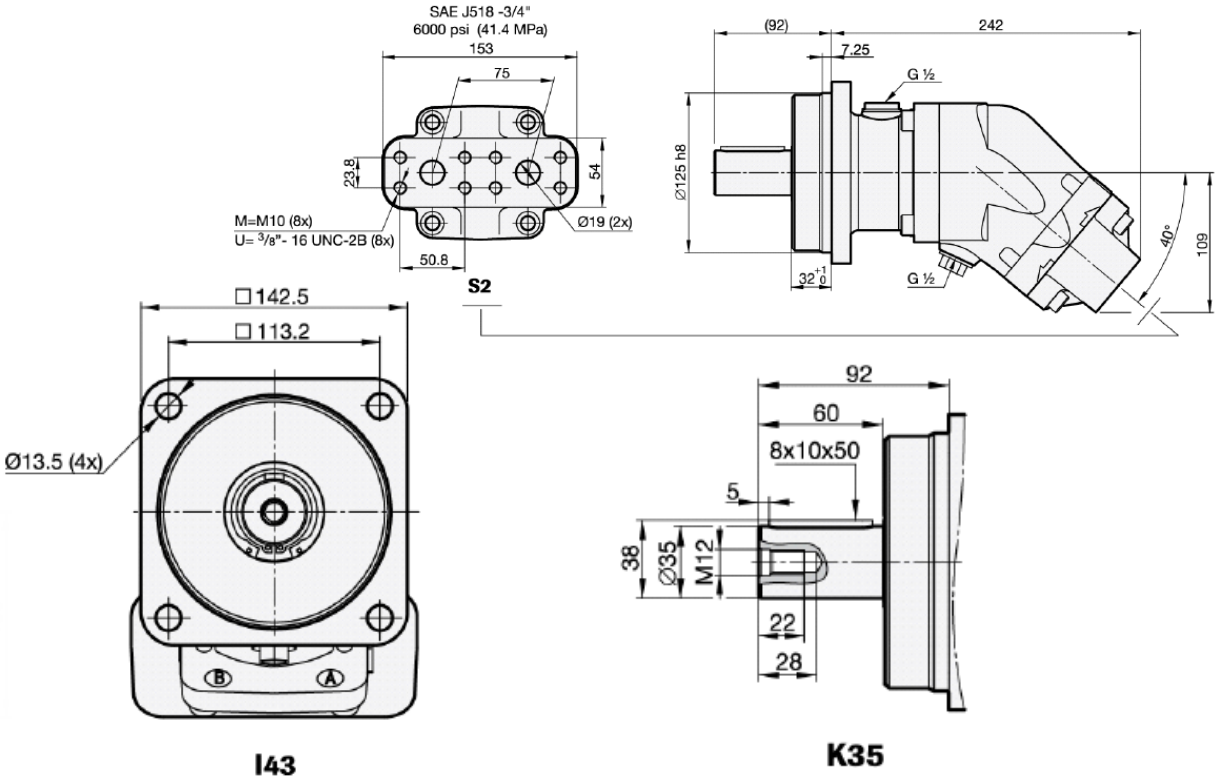
Triebwelle
Welle DIN 6885 ø35 mm k6
Flansch ISO 3019-2, 4-Loch ø125 mm